Pums~my

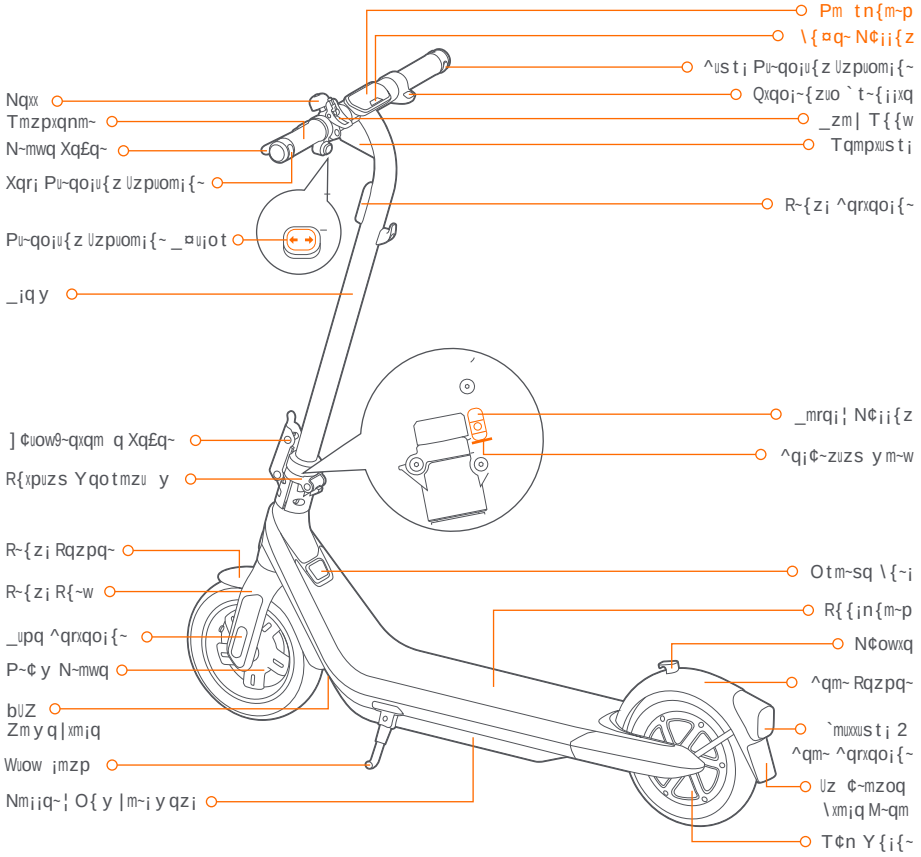

Pm tn{m~p 2 \{¤q~ N¢¡¡{z

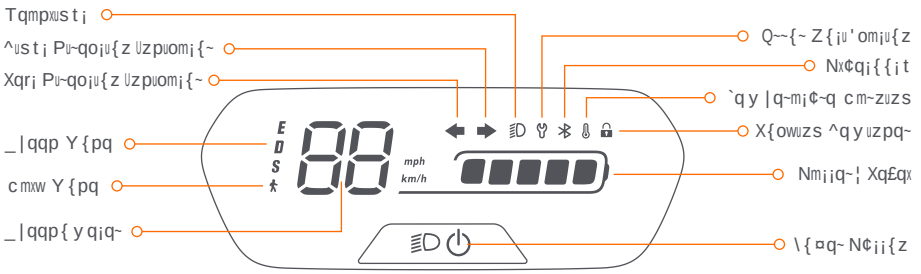

\{¤q~ N¢¡¡{zF Press the button to power on the scooter; press and hold the button for 2 seconds to power it oH. When the scooter is on, press the button to turn on/oH the headlight and taillight, and press twice to switch among the four speed modes. Press five times to switch the unit between km/h and mph.

_|qqp{yq¡q~F It displays the current speed of the scooter during riding, and displays the battery power during charging. cmxw Y{pqF The headlight and tail light are always on and can't be turned oH.

_|qqp Y{pqF There are 4 modes available. The speed limit and ranges of each speed mode are as follows:

Y{pqx / Y{pq	_|qqpxuyu¡		^mzsq 6	
	<A=@<AQ	<A=@<AP	<A=@<AQ	<A=@<AP
Q (ECO mode)	15 km/h (9.3 mph)	15 km/h (9.3 mph)	40 km (24.9 miles)	40 km (24.9 miles)
P (Standard mode)	20 km/h (12.4 mph)	20 km/h (12.4 mph)	35 km (21.7 miles)	35 km (21.7 miles)
_ (Sport mode)	25 km/h (15.5 mph)	20 km/h (12.4 mph)	27 km (16.8 miles)	35 km (21.7 miles)
(Walk mode)	5 km/h (3.1 mph)		N/A	

* Ranges of Speed Modes: tested while riding with a full battery, 75 kg (165 lbs) load, 25 °C (77 °F), at the max. speed of each speed mode on average on pavement. Xqr¡ Pu~qo¡u{z Uzpuom¡{~F When this icon blinks, it indicates that the direction indicators on the leí side are turned on. ^ust¡ Pu~qo¡u{z Uzpuom¡{~F When this icon blinks, it indicates that the direction indicators on the right side are turned on. Q~~{~ Z{¡u'om¡u{zF It indicates that the scooter has detected an error. Please check the error code via Segway-Ninebot app. `qy |q~m¡¢~q cm~zuzsF It indicates that the temperature of the battery, controller or motor is too high or too low. Please check the device temperature via Segway-Ninebot app.

* At this point, the scooter cannot accelerate normally and may not be charged. Do not use until the temperature has reverted to the normal range. Nx¢q¡{{¡tF It indicates that the scooter has been successfully connected to the mobile device. Nm¡¡q~¦ Xq£qxF The total battery power equals 5 bars.

* The battery power is very low when the first battery bar is red. Please charge your scooter immediately. X{owuzs ^qyuzpq~F When the icon lights up, it means the scooter is locked. If abnormal movements are detected, the scooter will start beeping and the tail light will falsh.

>_|qou'om¡u{z

	U¡qy	\m~myqiq~	
\~{p¢o¡	Name	Ninebot eKickScooter E2 Pro	
	Model	051405E	051405D
	Length × Width × Height	Approx. 1168 × 540 × 1220 mm (45.9 × 21.2 × 48 in)	
	Folded: Length × Width ×	Approx. 1168 × 538 × 565 mm (45.9 × 21.1 × 22.2 in)	
	Height Net Weight	Approx. 18.8 kg (41.4 lbs)	
^upq~	Max. Payload	100 kg (220 lbs)	
	Recommended Age	16+	
	Required Height	140∧200 cm (4'5''∧6'5'')	
Ymotuzq	Max. Speed	Approx. 25 km/h (15.5 mph)	Approx. 20 km/h (12.4 mph)
	Range at Max. Speed [1]	Approx. 27 km (16.8 miles)	Approx. 35 km (21.7 miles)
	Max. Slope[2]	Approx. 18%	
	Traversable Terrain	Mostly smooth roads or normal asphalt, tarmac roads	
	Operating Temperature	-10∧40°C (14∧104°F)	
	Storage Temperature	-10∧50°C (14∧122°F)	
	IP Rating	IPX4	
	Duration of Charging	Approx. 5.5 h	
Nm¡¡q~¦	Nominal Voltage	36 V ⎓	
	Max. Charging Voltage	42 V ⎓	
	Charging Temperature	0°C∧45°C (32∧113°F)	
	Nominal Energy	275 Wh	
	Nominal Capacity	7650 mAh	
	Battery Management System	Protection against overvoltage/undervoltage/short circuit/overcur-rent/over temperature	
Y{¡{~	Nominal Power	0.35 kW, 350 W	
	Max. power	0.75 kW, 750 W	
Otm~sq~	Model	NBW41D001D7D	
	Output Power	70 W	
	Input Voltage	100-240 V~ 50-60 Hz	
	Max. Output Voltage	42 V⎓	
	Rated Output	41 V ⎓ 1.7 A	
`u~q	Tires	10-inch air-leakage-proof tubeless pnematic tires	
	Recommended Tire Pressure	45 3 psi	

[1] Range at Max. Speed: tested while riding with a full battery, 75 kg (165 lbs) load, 25 °C (77 °F), at the max. speed on average on pavement. * Some of the factors that a¦ect range include speed, load, number of starts and stops, ambient temperature, etc.
[2] Max. Slope: tested while riding with 70% (±10%) battery, 75 kg (165 lbs) load, at a speed of 15 km/h (9.3 mph) climbing up a 10 m long slope (the speed greater than 6 km/h (3.7 mph) when passing through the slope).

?Oq~¡u'om¡u{z

`tu |~{p¢o¡u oq~¡u'qp¡{MZ_U;OMZ;aX>>C>n¦_S_:

`tqnm¡¡q~¦o{y|xuq ¤u¡taZ ?D:?:

`tqnm¡¡q~¦o{y|xuq ¤u¡tMZ_U;OMZ;aX>>C=:

Q¢~{|qmz azu{z O{y|xumzoq _¡m¡qyqz¡
Uy|{~¡mz¡ cQQQ uzr{~ym¡u{z

`tu ¦yn{x{z¡tq|~{p¢o¡{~{zu¡ |mowmsuzs uzpuom¡q ¡tm¡¢ qp qxqo¡~uomx mzp qxqo¡~{zuo|~{p¢o¡ t{¢xp z{¡nq yu¥qp ¤u¡t¢z {~¡qp y¢zuou|mx ¤m ¡q:R{~|~{|q~¡~qm¡yqz¡8u¡u ¦{¢~~q |{z unuxu¡¦¡{pu |{ q{r¦{¢~ ¤m ¡q q}¢u|yqz¡n¦m~~mzsuzs¡{~q¡¢~zu¡¡{pq uszm¡qp o{xxqo¡u{z|{uz¡ :Pu |{ uzs{r¡tu |~{p¢o¡o{~~qo¡x¦ ¤uxx tqx| m£q £mx¢mnxq~q {¢~oq mzp|~q£qz¡mz¦|{¡qz¡umx zqsm¡u£q qĢqo¡ {z t¢ymz tqmx¡t mzp¡tq qz£u~{zyqz¡8¤tuot o{¢xp{¡tq~¤u q m~u q r~{y uzm||~{|~um¡q ¤m ¡q tmzpxuzs: \qzmx¡uq ym¦nq m||xuomnxq r{~uzo{~~qo¡pu |{ mx{r¡tu ¤m ¡q8uz moo{~pmzoq ¤u¡t¦{¢~zm¡u{zmx xqsu xm¡u{z: \xqm q o{z¡mo¡¦{¢~x{omx m¢¡t{~u¡¦r{~r¢~¡tq~pq¡mux {r¦{¢~ zqm~q¡pq uszm¡qp o{xxqo¡u{z|{uz¡:

Nm¡¡q~¦ ~qo¦oxuzs uzr{~ym¡u{z r{~a q~

`tu ¦yn{xyqmz ¡tm¡nm¡¡q~uq mzp moo¢y¢xm¡{~8m¡¡tqu~qzp9{r9xurq8 t{¢xp z{¡nq yu¥qp ¤u¡t¢z {~¡qp y¢zuou|mx ¤m ¡q:e{¢~|m~¡uou|m¡u{zu mzuy|{~¡mz¡|m~¡{r¡tq qĢ{~¡¡{ yuzuyu§q¡tquy|mo¡{rnm¡¡q~uq mzp moo¢y¢xm¡{~ {z¡tq qz£u~{zyqz¡mzp{z t¢ymz tqmx¡t:R{~|~{|q~~qo¦oxuzs¦{¢omz~q¡¢~z¡tu |~{p¢o¡{~¡tq nm¡¡q~uq {~moo¢y¢xm¡{~ u¡o{z¡muz ¡{¦{¢~ ¢||xuq~{~¡{m pq uszm¡qp o{xxqo¡u{z|{uz¡:Pu |{ uzs{r¡tu |~{p¢o¡o{~~qo¡x¦ ¤uxx tqx| m£q £mx¢mnxq~q {¢~oq mzp|~q£qz¡mz¦|{¡qz¡umx zqsm¡u£q qĢqo¡ {z t¢ymz tqmx¡t mzp¡tq qz£u~{zyqz¡8¤tuot o{¢xp{¡tq~¤u q m~u q r~{y uzm||~{|~um¡q ¤m ¡q tmzpxuzs: \qzmx¡uq ym¦nq m||xuomnxq r{~uzo{~~qo¡pu |{ mx{r¡tu ¤m ¡q8uz moo{~pmzoq ¤u¡t¦{¢~zm¡u{zmx xqsu xm¡u{z:¡tq~q m~q q|m~m¡q o{xxqo¡u{z ¦¡q y r{~¢ qp nm¡¡q~uq mzp moo¢y¢xm¡{~ :
\xqm q8pu |{ q{rnm¡¡q~uq mzp moo¢y¢xm¡{~ o{~~qo¡x¦m¡¦{¢~x{omx o{y y¢zu¡¦ ¤m ¡q o{xxqo¡u{z;~qo¦oxuzs oqz¡q~:

^mpu{Q}¢u|yqz¡ Pu~qo¡u£q
Zuzqn{¡4Otmzs§t{¢5 `qot O{:8X¡p: tq~qn¦pqoxm~q ¡tm¡¡tq|~{p¢o¡xu ¡qpuz¡tu qo¡u{zo{y|x¦ ¤u¡t¡tq q qz¡umx ~q}¢u~qyqz¡ mzp{¡tq~~qxq£mz¡|~{£u u{z {r¡tq ^mpu{Q}¢u|yqz¡ Pu~qo¡u£q><=@;A?;Qa:

^q ¡~uo¡u{z{r¡tq¢ q{r oq~¡mu z tm§m~p{¢ ¢n ¡mzoq 4^{T_5 Pu~qo¡u£q
Zuzqn{¡4Otmzs§t{¢5 `qot O{:8X¡p: tq~qn¦pqoxm~q ¡tq ¤t{xq|~{p¢o¡uzox¢puzs|m~¡ 4omnxq 8o{~p 8mzp {{z5

y qq¡ ¡tq ~q}¢u~q y qz¡ {r ^{T_ Pu~qo¡u£q ><==;BA;Qa mzp m y qzp y qz¡ O{ y yu u{z Pqxqsm¡qp Pu~qo¡u£q 4Qa5 ><=A;DB? {z ¡tq ~q ¡~uo¡u{z {r¡tq ¢ q {r oq~¡muz tm§m~p{¢ ¢n ¡mzoq uz qxqo¡~uomx mzp qxqo¡~{zuo q}¢u| y qz¡ 4.^{T_ ~qom ¡. {~.^{T_ >:<.5:

Ymotuzq~¦ Pu~qo¡u£q

Zuzqn{¡4Otmzs§t{¢5 `qot O{:8 Xip: tq~qn¦ pqoxm~q ¡tm¡ ¡tq |~{p¢o¡ xu ¡qp uz ¡tu qo¡u{z o{ y |x¦ ¤u¡t ¡tq q qz¡umx ~q}¢u~q y qz¡ mzp {¡tq~ ~qxq£mz¡ |~{£u u{z {r¡tq Ymotuzq~¦ Pu~qo¡u£q ><<B;@>;QO:

Qa M¢¡t{~u qp ^q|~q qz¡m¡u£qF
_qs¤m¦9Zuzqn{¡Q¢~{|q
P¦zmy{ ¡~mm¡ C8=<=@ NZ My ¡q~pm y 8 `tq Zq¡tq~xmzp :
Zuzqn{¡4Otmzs§t{¢5 `qot O{:8 Xip: tq~qn¦ pqoxm~q ¡tm¡ ¡tq |~{p¢o¡ y {pqxF <A=@<AQ8 <A=@<AP o{ y |x¦ ¤u¡t ¡tq q qz¡umx ~q}¢u~q y qz¡ mzp {¡tq~ ~qxq£mz¡ |~{£u u{z {r¡tq ^mpu{ Q}¢u| y qz¡ Pu~qo¡u£q ><=@;A?;Qa8 ¡tq y motuzq~¦ pu~qo¡u£q ><<B;@>;QO8 mzp ¡tq ^{T_ Pu~qo¡u£q ><==;BA;Qa mzp m y qzp y qz¡ O{ y yu u{z Pqxqsm¡qp Pu~qo¡u£q 4Qa5 ><=A;DB?:

`tq pqoxm~m¡u{z {r o{zr{~ y u¡¦ omz nq £uq¤qp m¡ ¡tq r{xx{¤uzs mpp~q F
t¡¡| F;;q¢9qz: qs¤m¦:o{ y ;uz ¡~¢o¡u{z9 y mz¢mx

aW O{ y |xumzoq _¡m¡q y qz¡
^mpu{ Q}¢u| y qz¡ ^qs¢xm¡u{z ><=C

Zuzqn{¡4Otmzs§t{¢5 `qot O{:8 Xip: tq~qn¦ pqoxm~q ¡tm¡ ¡tq |~{p¢o¡ xu ¡qp uz ¡tu qo¡u{z o{ y |x¦ ¤u¡t ¡tq q qz¡umx ~q}¢u~q y qz¡ mzp {¡tq~ ~qxq£mz¡ |~{£u u{z {r ^mpu{ Q}¢u| y qz¡ ^qs¢xm¡u{z ><=C

`tq ^q ¡~uo¡u{z {r¡tq a q {r Oq~¡muz Tm§m~p{¢ _¢n ¡mzoq uz Qxqo¡~uomx mzp Qxqo¡~{zuo Q}¢u| y qz¡ ^qs¢xm¡u{z ><=>

Zuzqn{¡4Otmzs§t{¢5 `qot O{:8 Xip: tq~qn¦ pqoxm~q ¡tq ¤t{xq |~{p¢o¡ uzox¢pqzs |m~¡ 4omnxq 8 o{~p 8 mzp { {z5 y qq¡ ¡tq ~q}¢u~q y qz¡ {r `tq ^q ¡~uo¡u{z {r¡tq a q {r Oq~¡muz Tm§m~p{¢ _¢n ¡mzoq uz Qxqo¡~uomx mzp Qxqo¡~{zuo Q}¢u| y qz¡ ^qs¢xm¡u{z ><=>:

_¢||x¦ {r Ymotuzq~¦ 4_mrq¡¦5 ^qs¢xm¡u{z ><<D

Zuzqn{¡4Otmzs§t{¢5 `qot O{:8 Xip: tq~qn¦ pqoxm~q ¡tm¡ ¡tq |~{p¢o¡ xu ¡qp uz ¡tu qo¡u{z o{ y |x¦ ¤u¡t ¡tq q qz¡umx ~q}¢u~q y qz¡ mzp {¡tq~ ~qxq£mz¡ |~{£u u{z {r `tq _mrq¡¦ {r_¢||x¦ {r Ymotuzq~¦ 4_mrq¡¦5 ^qs¢xm¡u{z ><<D:

UK CA

aW M¢¡t{~u qp ^q|~q qz¡m¡u£q :
aWOM Q¥|q~¡ Xip:
Pq|¡?<>8@? [¤ ¡{z ^{mp Om~o~{r¡8 P{zom ¡q~8 PZB DPM8 azu¡qp Wuzsp{ y

Zuzqn{¡4Otmzs§t{¢5 `qot O{:8 Xip: tq~qn¦ pqoxm~q ¡tm¡ ¡tq |~{p¢o¡ y {pqxF <A=@<AQ o{ y |x¦ ¤u¡t ¡tq q qz¡umx ~q}¢u~q y qz¡ mzp {¡tq~ ~qxq£mz¡ |~{£u u{z {r¡tq ^mpu{ Q}¢u| y qz¡ ^qs¢xm¡u{z ><=C8 _¢||x¦ {r Ymotuzq~¦ 4_mrq¡¦5 ^qs¢xm¡u{z ><<D mzp ¡tq ^q ¡~uo¡u{z {r¡tq a q {r Oq~¡muz Tm§m~p{¢ _¢n ¡mzoq uz Qxqo¡~uomx mzp Qxqo¡~{zuo Q}¢u| y qz¡ ^qs¢xm¡u{z ><=>:

`tq pqoxm~m¡u{z {r o{zr{~ y u¡¦ omz nq £uq¤qp m¡ ¡tq r{xx{¤uzs mpp~q F ¤¤¤: qs¤m¦:o{ y

Nx¢q¡{{¡t	R~q}¢qzo¦ Nmzp4 5	>:@<<<9>:@D?AST§
	Ym¥: ^R \{¤q~	><y c

a q {r¡tq c{~w ¤u¡t M||xq nmpsq y qmz ¡tm¡ m |~{p¢o¡ tm nqqz pq uszqp ¡{ ¤{~w |qou'omxx¦ ¤u¡t ¡tq ¡qotz{x{s¦ upqz¡u'qp uz ¡tq nmpsq mzp tm nqqz oq~¡u'qp n¦ ¡tq |~{p¢o¡ y mz¢rmo¡¢~q~¡{ y qq¡ M||xq Ruzp Y¦ zq¡¤{~w |~{p¢o¡ |qou'om¡u{z mzp ~q}¢u~q y qz¡ :M||xq u z{¡~q |{z unxq r{~¡tq {|q~m¡u{z {r¡tu pq£uoq {~¢q {r¡tu |~{p¢o¡{~u¡ o{ y |xumzoq ¤u¡t mrq¡¦ mzp ~qs¢xm¡{~¦ ¡mzpm~p :

@`~mpq y m~w

Zuzqn{¡u ¡tq ¡~mpq y m~w {r Zuzqn{¡4Nquuzs5 `qot O{:8 Xip6 _qs¤m¦8 \{¤q~qp n¦ _qs¤m¦ mzp ^upq~ Pq usz m~q ¡~mpq y m~w {r _qs¤m¦ uzo:8M|| _¡{~q8M||xq x{s{8M||xq8M||xq Ruzp Y¦8M||xq cmjot8 Ruzp Y¦8u\t{zq8u\mp8u\mp[_8 Ymo8 y mo[_mzp ¤mjot[_m~q ¡~mpq y m~w {r M||xq Uzo:U[_u m ¡~mpq y m~w {r Ou o{ mzp u ¢ qp ¢zpq~ xuoqz q: S{{sxq \xm¦ mzp ¡tq S{{sxq \xm¦ x{s{m~q ¡~mpq y m~w {r S{{sxq XXO: `tq Nx¢q¡{{¡t Ñ ¤{~p y m~w mzp x{s{ m~q ~qsu ¡q~qp ¡~mpq y m~w {¤zqp n¦ Nx¢q¡{{¡t _USu8Uzo: mzp mz¦ ¢ q {r ¢ot y m~w n¦ y mz¢rmo¡¢~q~u ¢zpq~ xuoqz q: [¡tq~ ¡~mpq y m~w mzp ¡~mpq zm y q m~q ¡t{ q {r¡tqu~ ~q |qo¡u£q {¤zq~ :

cq tm£q m¡¡q y |¡qp ¡{uzox¢pq pq o~u|¡u{z mzp uz ¡~¢o¡u{z r{~mxx¡tq r¢zo¡u{z {r¡tq Wuow_o{{¡q~m¡¡tq ¡u y q {r |~uz¡uzs: T{¤q£q~8p¢q¡{o{z ¡mz¡u y |~{£q y qz¡ {r|~{p¢o¡rqm¡¢~q mzp otmzsq {r pq usz8¦{¢~Wuow_o{{¡q~ y m¦ pur q~ xust¡x¦ r~{y ¡tq {zq t{¤zuz¡tu p{o¢y qz¡: _omz¡tq]^o{pq{~£u u¡¡tq M||xq M||_¡{~q 4u[_5{~¡tq S{{sxq \xm¦_¡{~q 4Mzp~{up5¡{p{¤zx{mp mzp uz ¡mxx¡tq M||mzp¡tqz~qmp¡tq xm¡q ¡£q~u{z{r\~{p¢o¡Ymz¢mx:

\xqm q z{¡q¡tm¡¡tq~q m~q y ¢x¡u|xq _qs¤m¦ mzp Zuzqn{¡y {pqx ¤u¡t pu¢q~qz¡r¢zo¡u{z 8mzp { y q {r¡tq r¢zo¡u{z y qz¡u{zqp tq~qu z y m¦ z{¡nq m||xomnxq¡{{¢~Wuow_o{{¡q~: `tq y mz¢rmo¡¢~q~ ~q q~£q ¡tq ~ust¡¡{otmzsq¡tq pq usz mzp r¢zo¡u{zmxu¡¦ {r¡tq Wuow_o{{¡q~ |~{p¢o¡ mzp p{o¢y qz¡m¡u{z ¤u¡t{¢¡|~u{~z{¡uoq:

Í ><>? Zuzqn{¡4Nquuzs5 `qot O{:Xip: Mxx~ustj ~q q~£qp:

(※`tq _qs¤m¦9Zuzqn{¡M||omz ¢||{~¡Wuow_o{{¡q~ ¤u¡t n¢ux¡9uz Nx¢q¡{{¡t5

A O{ y y {z Rmux¢~q

Q~~{~ o{pq	\{ unxq om¢ q mzp {x¢¡u{z
10	Dashboard communication is abnormal, please check the dashboard or related cables.
11	Phase A of motor current sampling is abnormal, please check controller.
12	Phase B of motor current sampling is abnormal, please check controller.
13	Phase C of motor current sampling is abnormal, please check controller.
14	Throttle hall sensor error, please check throttle handle, dashboard and related cables.
15	Brake hall sensor error, please check brake handle, dashboard and related cables.
18	The motor Hall sensor is abnormal, please check the controller.
21	Battery communication error, please check the controller.
23	The battery is the default serial number, please contact a ří er-sales service.
35	Serial no of the scooter is wrong, please contact a ří er-sales service.
39	Battery temperature sensor is abnormal, please make sure the temperature is between 14°F (-10°C) and 122°F (50°C), or contact a ří er-sales service.
42	Motor not calibrated,please contact a ří er-sales service.
45	The motor bus current amplifier circuit is abnormal. Please contact a ří er-sales service.
50	Motor phase loss, please check controller.
51	Controller over voltage, check if the vehicle charger is used or if the vehicle is restarted.
52	The motor is stalled, please check whether it is overloaded.
53	The controller is over current, please check whether it is overloaded.
54	The controller is over current level Ⅱ, please check whether it is overloaded.

B c u~uzs Pums~m y

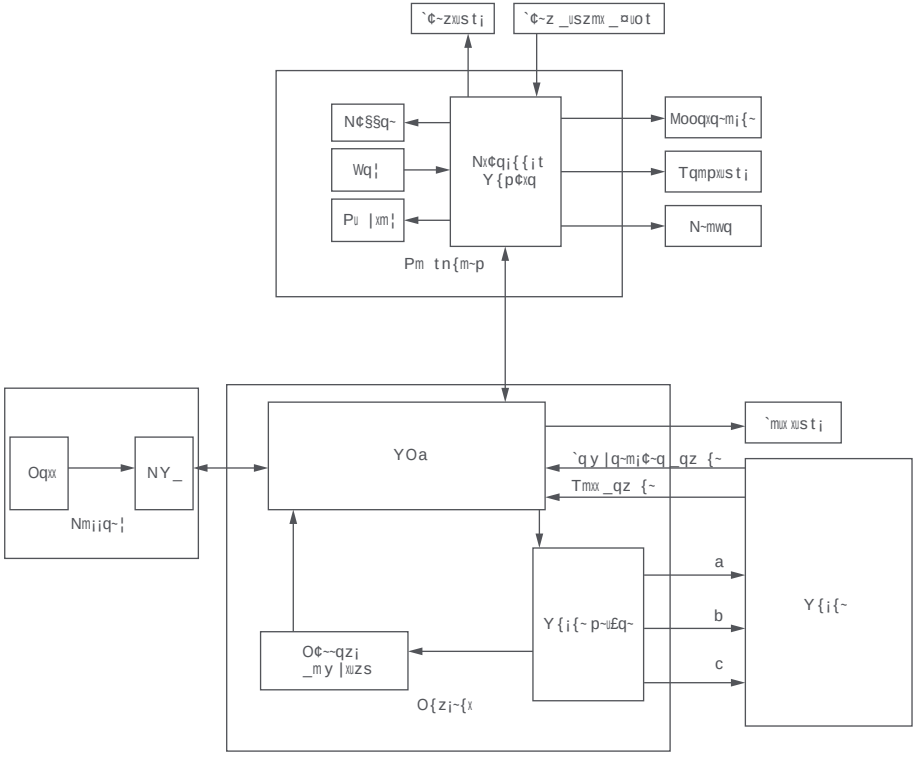

©^qo{ y y qzpqp Ymuz¡qzmzoq _otqp¢xq

To ensure safe riding, day to day care and regular maintenance are essential. You, the owner, have control and knowledge of how often you use your scooter, how hard you use it and where you use it. It is the owner's responsibility to perform regular checks and bring your scooter to authorized service center for inspection and service. Please refer to the maintenance schedule below.

Note: This maintenance schedule charges a service fee.

Item	Component	Maintenance Method	Every 6 months or Every 3 every 310 months miles (500 km)		After 2 years or the total mileage > 3107 miles (5000 km)
Mainframe maintenance	Mainframe parts	Use a soft, wet cloth to wipe the mainframe clean.	◦	◦	◦
	Tire pressure	Inflate the tires to 50∧55 psi.		◦	◦
	Screws on the stem top	Tighten the six screws fixed with the handlebar and the stem. The suggested torque is 5.5±0.3 N·m.	◦	◦	◦
		Tighten the screw on the throttle. The suggested torque is 2.5±0.1 N·m. Tighten the screws on the brake levers. The suggested torque is 5±0.1 N·m. Tighten the screws on the stem top. The suggested torque is 1.7±0.1 N·m.		◦	◦
Function Inspection	Hub motor	To accelerate and decelerate, check if the hub motor is stalled or has abnormal sounds.		◦	◦
	Rear wheel maintenance	Check if the rear wheel is stalled or gets shaky, or the axis shaft is unbalanced.		◦	◦
	Drum Brake	1) Spin the rear wheel, it spins normally. The rear wheel shall not stuck or make abnormal sounds. Z{¡qF_¤st¡z{¤ qp{q z{¡mĢqo¡~¤p¤zs mrq¡¦:N¢¡¤r¡tq p~¢y n~mwq ymwq x{¢pz{¤ q ¤tqz¦{¢m||x¦n~mwq 8 |¤qm qo{z¡mo¡o¢ ¡{yq~ q~£¤oqr{~ ¢||{~¡: 2) Squeeze the brake lever, the rear wheel stops moving.		◦	◦

Item	Component	Maintenance Method	Every 6 months or Every 3 every 310 months miles (500 km)		After 2 years or the total mileage > 3107 miles (5000 km)
Function Inspection	Ambient light	Check the ambient light and see if it lights normally.		◦	◦
	Headlight	Check the headlight and see if it lights brightly.		◦	◦
	Direction Indicators	Toggle the direction indicator switch to the left/right respectively, check if the direction indicators on the left/right side flash normally.		◦	◦
	Dashboard	Power on the scooter, the dashboard works properly.		◦	◦
	Throttle	Press and hold the throttle, then release it, checking for acceleration and deceleration.		◦	◦
	Fault detection	After connecting with the Segway-Ninebot app: 1) Update the firmware to the latest version. 2) Check if the notification of the corresponding error code and possible causes will prompt when the scooter detects an error.		◦	◦
	Charging	Charge the scooter: 1) Check if the current battery power displays on the dashboard. 2) Check the LED indicator on the battery charger. Charging: red, Fully charged: green.		◦	◦
	Buttons	Press or toggle the button 3 times without failure.		◦	◦
	Steering	Test with left turns and right turns (the steering angle is 60°). No resistance or lag when turning.		◦	◦
Important parts	Battery assembly	The battery need to be replaced when it is charged and discharged for 500 times or the total mileage is more than 9320 miles (15000 km). Note: It is recommended to charge once every 60 days for long-term storage.			◦
	Controller	It is required that original Segway-Ninebot parts shall be used for repairs and replacements.			
	Hub motor				

QZ

Item	Component	Maintenance Method	Every 6 months or Every 3 every 310 months miles (500 km)		A í er 2 years or the total mileage > 3107 miles (5000 km)
Functional parts	Rear wheel assembly	It is required that original Segway-Ninebot parts shall be used for repairs and replacements.			◦
	Throttle & Brake levers				
	Front fork assembly				
	Folding mechanism				
	Drum brake assembly				
	Dashboard				

==

Pums~m y y q

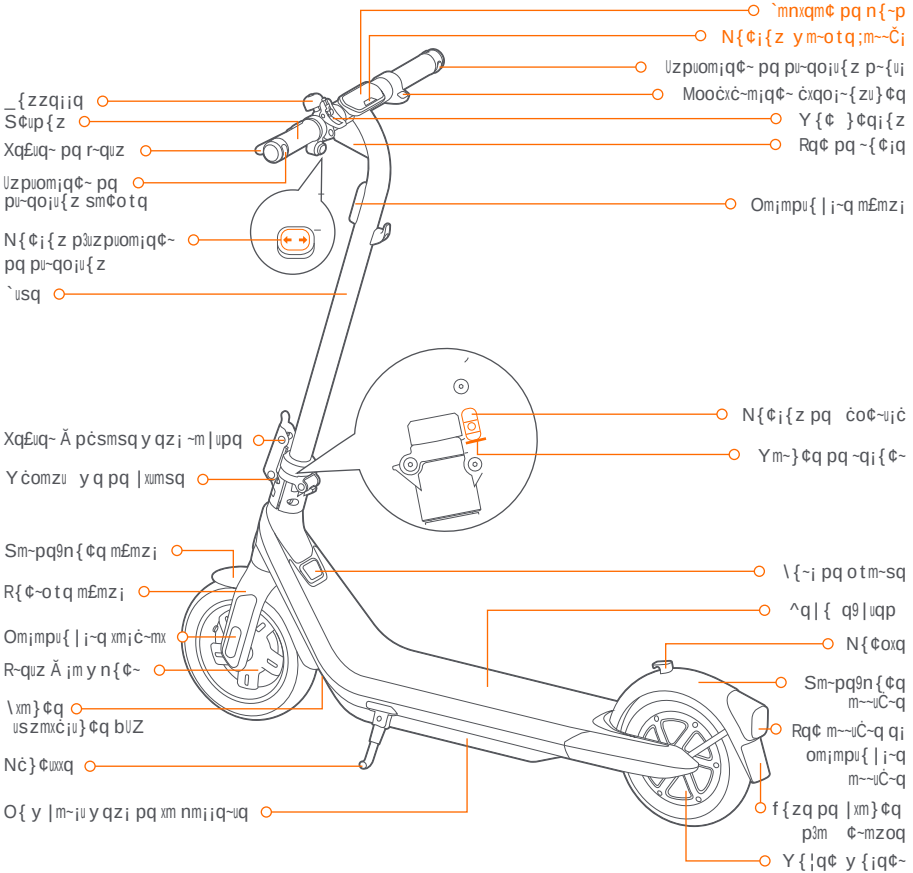

`mnxqm¢ pq n{~p qj n{¢j{z ym~otq;m~~Čj

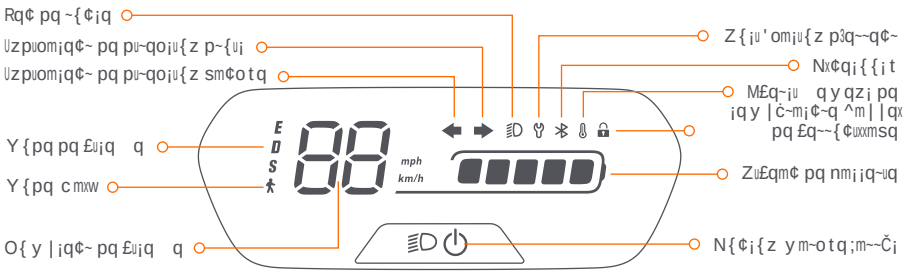

N{¢j{z ym~otq;m~~Čj F m||¢¦q§ ¢~xq n{¢j{z |{¢~mx¢ yq~xq o{{jq~ ̀ ymuzjqzq§xq n{¢j{z m||¢¦ċ |qzpmzj > qo{zpq |{¢~xċ¢jqzp~q: X{~ }¢qxq o{{jq~q jmx¢ yċš m||¢¦q§ ¢~xq n{¢j{z ym~otq;m~~Čj |{¢~mx¢ yq~; ċjqzp~q xq rq¢ pq ~{¢jq qj xq rq¢ m~~uĊ~qš qj m||¢¦q§ pq¢¥ r{u pq ¢ |{¢~ nm o¢xq~qz j~q xq }¢mj~q y{pq pq £ujq q: M||¢¦q§ j~{u r{u |{¢~mx¢ yq~; ċjqzp~q xm x¢ yuĊ~q my numzj q: M||¢¦q§ ouz} r{u |{¢~ |m q~ xċ¢zujċ pq wy; tĂ y|t:

O{y|jq¢~ pq £ujq q F Ux m¿otq xm £ujq q mojx¢qxq p¢ o{{jq~ |qzpmzj xm o{zp¢ujq qj xm |¢u mzoq pq xm nmjjq~uq |qzpmzj xm otm~sq:

Y{pq pq £ujq q F Ux ¦ m@ y{pq pu |{zunxq : Xm xu yujq pq £ujq q qj xq |xmsq pq otm}¢q y{pq pq £ujq q {zj xq ¢u£mzjq F

Y{pĊxq Xu yujq pq £ujq q / Y{pq	M¢j{z{yuq 6			
	<A=@<AQ	<A=@<AP	<A=@<AQ	<A=@<AP
Q 4 y{pq QO[5	=A wy; t 4E8? yu; t5	=A wy; t 4E8? yu; t5	@< wy 4>@:E yuxq 5	@< wy 4>@:E yuxq 5
P 4 y{pq _jmzpm~p5	>< wy; t 4=>8@ yu; t5	>< wy; t 4=>8@ yu; t5	?A wy 4>=:C yuxq 5	?A wy 4>=:C yuxq 5
_4 y{pq _|{~j5	>A wy; t 4=A8A yu; t5	>< wy; t 4=>8@ yu; t5	>C wy 4=B:D yuxq 5	?A wy 4>=:C yuxq 5
4 y{pq cmxw5	A wy; t 4?8= yu; t5		Z;M	

6 M¢j{z{yuq pq y{pq pq £ujq q F jq jċq m£qo ¢zq nmjjq~uq |xquzqš ¢zq otm~sq pq CA ws 4=BA xn 5ŠĂ >A ÓO 4CC ÓR5ŠĂ xm £ujq q y m¥u y mxq y{¦qzzq pq otm}¢q y{pq pq £ujq q ¢~otm¢ ċq:

Uzpuomjq¢~ pq pu~qoju{z sm¢otq F X{~ }¢q oqjjq uoĖzq oxusz{jqš oqxm uzpu}¢q }¢q xq uzpuomjq¢~ pq pu~qoju{z ¢~xq oĖjċ sm¢otq {zj mx¢ yċ :

Uzpuomjq¢~ pq pu~qoju{z p~{uj q F X{~ }¢q oqjjq uoĖzq oxusz{jqš oqxm uzpu}¢q }¢q xq uzpuomjq¢~ pq pu~qoju{z ¢~xq oĖjċ p~{uj {zj mx¢ yċ :

Y{pq cmxw F Xq rq¢ pq ~{¢jq j j{¢v{¢~ mx¢ yċš xq rq¢ m~~uĊ~q q j Ă x¢ yuĊ~q £m~umnxq qj zq |q¢j |m Čj~q ċjqzj:

Z{ju'omju{z p¹q~~q¢~ F qxq uzpu}¢q }¢q xq o{{jq~m pċjqojċ ¢zq q~~q¢~: bq¢uxxq§ £ċ~u'q~xq o{pq pšq~~q¢~ £um xm||uomju{z _qs ¤m¦9Zuzqn{j:

M£q~ju qyqzj pq jqy|ċ~mj¢~q F Ux uzpu}¢q }¢q xm jqy|ċ~mj¢~q pq xm nmjjq~uq ¢ p¢ o{zj~Ėjq¢~ {¢ p¢ y{jq¢~q j j~{| ċxq£ċq {¢ j~{| nm q: bq¢uxxq§ £ċ~u'q~xm jqy|ċ~mj¢~q pq xm||m~qx £um xm||uomju{z _qs ¤m¦9Zuzqn{j:

6 ą oq jmpq§xq o{{jq~zq |q¢j |x¢ moočx¢~q~z{~ymxqy qzj qj |q¢j zq |m Čj~q otm~sċ: Zq |m ¢jux q~jmzj }¢q xm jqy|ċ~mj¢~q z¹q j |m ~qźqz¢q Ă xm z{~ymxq: Nx¢qj{{it F oqxm uzpu}¢q }¢q xq o{{jq~mċjċ o{zzqojċ m£qo ¢ooC Ă x¹m||m~qx y{nxq: Zu£qm¢ pq nmjjq~uq F xm |¢u mzoq jjmxq pq xm nmjjq~uq q j~q|~ċ qzjċq |m~A nm~~q :

6 Xm |¢u mzoq pq xm nmjjq~uq q j j~Ċ rmunxq x{~ }¢q xm |~q yuĊ~q nm~~q pq nmjjq~uq q j ~{¢sq: bq¢uxxq§ ~qo tm~sq~ £{j~q o{{jq~uy ċpumjq y qzj:

^m||qx pq £q~~{¢uxmsq F x{~ }¢q oqjjq uoĖzq q j mx¢ yċqš oqxm uszu'q }¢q xq o{{jq~q j £q~~{¢uxċ: _upq y{¢£q y qzj mz{~ym¢¥ {zj pċjqojċ ®xq o{{jq~o{y yqzoq~m Ă ċ y qjj~q ¢z nu| qj xq rq¢ m~~uĊ~q oxusz{jq~m:

➢Om~mo¡ċ~u ¡u}¢q ¡qotzu}¢q

	ëxċ y qz¡	\m~m y Ċ¡~q	
\~{p¢u¡	Z{ y	Zuzqn{¡ qWuow_o{{¡q~ Q> \~{	
	Y{pĈxq	<A=@<AQ	<A=@<AP
	X{zs¢q¢~ ù Xm~sq¢~ ù Tm¢¡q¢~ \xuċ F	Qz£u~{z ==BD ù A@< ù =>>< y y 4@A8E ù >=8> ù @D | {5	
	X{zs¢q¢~ ù Xm~sq¢~ ù Tm¢¡q¢~	Qz£u~{z ==BD ù A?D ù ABA y y 4@A8E ù >=8= ù >>8> | {5	
	\{up zq¡	Qz£u~{z =D8D ws 4@=8@ xn 5	
O{zp¢o¡q¢~	O tm~sq ¢¡uq y m¥:	=<< ws 4>>< xu£~q 5	
	äsq ~qo{ y y mzpċ	=B7	
	Tm¢¡q¢~ ~q}¢u q	=@<9>=< o y 4@3A339B3A35	
Y mo tuzq	bu¡q q y m¥:	Qz£u~{z >A w y ; t 4=A8A y u; t5	Qz£u~{z >< w y ; t 4=>8@ y u; t5
	M¢¡{z{ y uq Ă xm £u¡q q y m¥:g=¡	Qz£u~{z >C w y 4=B8D y uxq 5	Qz£u~{z ?A w y 4>=8C y uxq 5
	\qz¡q y m¥:g>¡	Qz£u~{z =D 1	
	`q~~muz ¡~m£q~ mnxq	^{¢¡q \~uzou|mxq y qz¡xu q {¢m | tmx¡q z{~y mu8~{¢¡q s{¢p~{zzċq	
	`q y | ċ~m¡¢~q pq r{zo¡x{zzq y qz¡	9=<9@< ÓO 4=@9=<@ ÓR5	
	`q y | ċ~m¡¢~q pq ¡{owmsq	9=<9A< ÓO 4=@9=>> ÓR5	
	\~{¡qo¡u{z u \	u \ d@	
	P¢~ċq pq o tm~sq	Qz£u~{z A8A t	
Nm¡¡q~uq	`qz u{z z{ y uzmxq	?B b ===	
	`qz u{z pq o tm~sq y m¥:	@> b ===	
	`q y | ċ~m¡¢~q pq o tm~sq	<9@A ÓO 4?>9==? ÓR5	
	ëzq~suq z{ y uzmxq	>CA c t	
	Om|mou¡ċ z{ y uzmxq	CBA< y M t	
	_¦ ¡Ċ y q pq sq ¡u{z pq nm¡¡q~uq	\~{¡qo¡u{z o{z¡~q xq ¢~¡qz u{z ; {¢ 9¡qz u{z ;o{¢~¡ 9ou~o¢u¡ ; ¢~uz¡qz u¡ċ ; ¢~o tm¢"q	
Y{¡q¢~	\¢u mzoq z{ y uzmxq	<8?A w c8 ?A< c	
	\¢u mzoq y m¥:	<8CA w c8 CA< c	
O tm~sq¢~	Y{pĈxq	ZN c @=P<<=PCP	
	\¢u mzoq pq {~¡uq	C< c	
	`qz u{z p8qz¡~ċq	=<< Ă >@< b « A< Ă B< T§	
	`qz u{z pq {~¡uq y m¥:	@> b ===	
	\¢u mzoq z{ y uzmxq	@= b === =8C M	
\zq¢	\zq¢	\zq¢ ¡¢nqxq pq =< | {¢oq 8ċ¡mzo t q m¢¥ r¢u¡q p3mu~	
	\~q u{z pq s{zrxmsq ~qo{ y y mzpċq	@A ? | u	

5 q F ... ¢zq o tm~sq pq CA ws 4=BA xn 58 Ă >A ÓO 4CC ÓR58 Ă xm £u¡q q y m¥u y mxq y {¦qzzq ¢~ o t m¢ ¢q: 6 Oq~¡mu z pq ... q y \| ċ~m¡¢~q m y numz¡q8 q¡o:

5 ... ¢zq \| qz¡q pq =< y pq x{zs 4£u¡q q
¢ \| ċ~uq¢~q Ă B w y ; t 4?8C y u; t5 qz ¡~m£q~ mz¡ xm \| qz¡q5:

❸ Oq~¡u'om¡u{z

Oq \|~{p¢u¡ q ¡ oq~¡u'ċ MZ_U;OMZ; aX9>>C> \|m~ `ab ^ tquzxmzp:
Xm nm¡¡q~uq q ¡ o{zr{~y q Ă Za; P [` ?D8?
Xm nm¡¡q~uq q ¡ o{zr{~y q Ă xm z{~y q MZ_U;OMZ; aX >>C=:

Pċoxm~m¡u{z pq o{zr{~y u¡ċ pq x3azu{z q¢~{¦ċqzzq
Uzr{~y m¡u{z uy \| {~¡mz¡q ¢~xq PQQQ

Oq ¦y n{xq ¢~xq \|~{p¢u¡ {¢ ¢~ {z q y nmxmsq uzpu}¢q }¢q xq \|~{p¢u¡ ċxqo¡~u}¢q q¡ ċxqo¡~{zu}¢q ¢ msċ zq p{u£qz¡ \|m Č¡~q y ċxmzsċ m£qo xq pċo t q¡ y ċzmsq~ z{z¡~uċ : \{¢~¢z ¡~mu¡q y qz¡ m\| \|~{\|~uċ8 uxq ¡ pq £{¡~q ~q \| {z mnuxu¡ċ p3ċxu y uzq~ £{ pċo t q¡ p3ċ}¢u\|q y qz¡ qz \|~qzmz¡ pq pu \| { u¡u{z \| {¢~xq ~m\| \| {~¡q~ m¢¥ \| {uz¡ pq o{xqo¡q pċ uszċ : Xċxu y uzm¡u{z o{~~qo¡q pq oq \|~{p¢u¡ o{z¡~un¢q~m Ă ċo{z{y u q~ pq ~q {¢~oq \|~ċou¢q q q¡ Ă \|~ċ£qzu~ ¡{¢¡ qĢq¡ zċsm¡ur \| {¡qz¡uqx ¢~xm mz¡ċ t¢ y mzq q¡ x3qz£u~{zzq y qz¡8}¢u \| {¢~~mu¡ m¢¡~q y qz¡ ~ċ ¢x¡q~ p3¢z ¡~mu¡q y qz¡ uzm\| \|~{\|~uċ pq pċo t q¡ : Pq mzo¡u{z \| q¢£qz¡ Č¡~q m\| \|xomnxq qz om p3ċxu y uzm¡u{z uzo{~~qo¡q pq oq pċo t q¡ 8o{zr{~y ċ y qz¡ Ă £{¡~q xċsu xm¡u{z zm¡u{zmxq:

bq¢uxqS o{z¡mo¡q~ £{¡~q m¢¡{~u¡ċ x{omxq \| {¢~ \|x¢ pq pċ¡mux ¢~xq \| {uz¡ pq o{xqo¡q pċ uszċ xq \|x¢ \|~{otq:

Uzr{~y m¡u{z ¢~xq ~qo¦oxmsq pq xm nm¡¡q~uq \| {¢~xq ¢¡uxu m¡q¢~

Oq ¦y n{xq uszu'q }¢q xq \|uxq q¡ moo¢ y ¢xm¡q¢~ 8qz 'z pq £uq8 zq p{u£qz¡ \|m Č¡~q y ċxmzsċ m£qo xq pċo t q¡ y ¢zuou\|m¢¥ z{z¡~uċ : b{¡~q \|m~¡uou\|m¡u{z q ¡ ¢zq \|m~¡uy \| {~¡mz¡q pq x3qĢ{~¡ £u mz¡ Ă y uzu y u q~ x3u y \|mo¡ pq \|uxq q¡ moo¢ y ¢xm¡q¢~ ¢~ x3qz£u~{zzq y qz¡ q¡ ¢~xm mz¡ċ t¢ y mu zq: \{¢~¢z ~qo¦oxmsq m\| \|~{\|~uċ8 £{¢ \| {¢£qS~q¡{¢~zq~oq \|~{p¢u¡ {¢xq \|uxq {¢ moo¢ y ¢xm¡q¢~ }¢3ux o{z¡uqz¡ Ă £{¡~q r{¢~zu q¢~ {¢ Ă ¢z \| {uz¡ pq o{xqo¡q pċ uszċ8oq }¢u q ¡ s~m¡¢u¡: Xċxu y uzm¡u{z o{~~qo¡q pq oq \|~{p¢u¡ o{z¡~un¢q~m Ă ċo{z{y u q~ pq ~q {¢~oq \|~ċou¢q q q¡ Ă \|~ċ£qzu~ ¡{¢¡ qĢq¡ zċsm¡ur \| {¡qz¡uqx ¢~xm mz¡ċ t¢ y mu zq q¡ x3qz£u~{zzq y qz¡8}¢u \| {¢~~mu¡ m¢¡~q y qz¡ ~ċ ¢x¡q~ p3¢z ¡~mu¡q y qz¡ uzm\| \|~{\|~uċ pq pċo t q¡ : Pq mzo¡u{z \| q¢£qz¡ Č¡~q m\| \|xomnxq qz om p3ċxu y uzm¡u{z uzo{~~qo¡q pq oq pċo t q¡ 8o{zr{~y ċ y qz¡ Ă £{¡~q xċsu xm¡u{z zm¡u{zmxq:

Ux q¥u ¡q pq ¦ ¡Ċ y q pq o{xqo¡q ċ\|m~ċ \| {¢~xq \|uxq q¡ moo¢ y ¢xm¡q¢~ ¢ msċ :
bq¢uxqS ċxu y uzq~ o{~~qo¡q y qz¡ xq \|uxq q¡ moo¢ y ¢xm¡q¢~ pmz £{¡~q oqz¡~q x{omx pq o{xqo¡q;~qo¦oxmsq pq pċo t q¡ :

Pu~qo¡u£q ¢~xq ċ}¢u\|q y qz¡ ~mpu{
Zuzqn{¡ 4O t mzs§t{¢5 `qot O{:8 Xj p: pċoxm~q \|m~xm \|~ċ qz¡q }¢q xq \|~{p¢u¡ ~ċ\|q~¡{~uċ pmz oq¡¡q qo¡u{z q ¡ o{zr{~y q m¢¥ q¥usqzoq q qz¡uqxq q¡ m¢¥ m¢¡~q pu \| { u¡u{z \| q~¡uzqz¡q pq xm pu~qo¡u£q ¢~xq ċ}¢u\|q y qz¡ ~mpu{ >< =@; A?; aQ:

Pu~qo¡u£q ¢~xm xu y u¡m¡u{z pq x3¢¡uxu m¡u{z pq oq~¡mu zq ¢n ¡mzoq pmzsq~q¢ q 4^{T_5 Zuzqn{¡ 4O t mzs§t{¢5 `qot O{:8 Xj p: pċoxm~q \|m~xm \|~ċ qz¡q }¢q x3qz q y nxq p¢ \|~{p¢u¡8¦o{y \|~u xq \|uCoq 4oAnxq 8o{~p{z 8q¡o:5 q ¡ o{zr{~y q m¢¥ q¥usqzoq pq xm pu~qo¡u£q ^{T_ >< == ; BA; aQ q¡ pq x3m y qzpq y qz¡ Ă xm pu~qo¡u£q pċxċs¢ċq pq xm O{y y u u{z 4aQ5 >< =A; DB? ¢~xm ~q ¡~uo¡u{z pq x3¢¡uxu m¡u{z pq oq~¡mu zq ¢n ¡mzoq pmzsq~q¢ q pmz xq ċ}¢u\|q y qz¡ ċxqo¡~u}¢q q¡ ċxqo¡~{zu}¢q 4Ï ^qr{z¡q ^{T_Ý {¢ Ï ^{T_ >:< Ý5:

Pu~qo¡u£q Ymotuzq
Zuzqn{¡4Otmzs§t{¢5 `qot O{:8Xip: pċoxm~q |m~xm |~ċ qz¡q }¢qxq |u~{p¢u¡ ~ċ|q~¡{~uċ pmz oq¡¡q qo¡u{zq ¡o{zr{~yqm¢¥
q¥usqzoq q qz¡uqxq q¡m¢¥m¢¡~q pu |{ u¡u{z |q~¡uzqz¡q pq xm pu~qo¡u£q ¢~xq ymotuzq ><<B;@>;OQ:

^q|~ċ qz¡mz¡m¢¡{~u ċF
_qs¤m¦9Zuzqn{¡Q¢~{|q
P¦zmy{ ¡~mm¡ C8=<=@ NZMy ¡q~pmy8\m¦ 9Nm :
Zuzqn{¡4Otmzs§t{¢5 `qot O{:8Xip: pċoxm~q |m~xm |~ċ qz¡q }¢qxq y{pĈxq pq |~{p¢u¡F<A=@<AQ8<A=@<AP {z¡o{zr{~yq
m¢¥q¥usqzoq q qz¡uqxq q¡m¢¥m¢¡~q pu |{ u¡u{z |q~¡uzqz¡q pq xm pu~qo¡u£q ¢~xq ċ}¢u|qyqz¡ ~mpu{ ><=@;A?;aQ8pq
xm pu~qo¡u£q ¢~xq ymotuzq ><<B;@>;OQ q¡pq xm pu~qo¡u£q ^{T_ ><==;BA;aQ q¡pq xm y{pu'om¡u{z pq xm pu~qo¡u£q pċxċs¢ċq
pq xm O{yyu u{z 4aQ5><=A;DB?:

Xm pċoxm~m¡u{z pq o{zr{~y u¡ċ q ¡o{z ¢x¡mnxq Ã x3mp~q q ¢u£mz¡q F
t¡¡| F;;q¢9qz: qs¤m¦:o{y;uz ¡~¢o¡u{z9ymz¢mx

Pċoxm~m¡u{z pq o{zr{~y u¡ċ m¢ ^{¦m¢yq9azu
^Ĉsxq y qz¡ ¢~xq ċ}¢u|qyqz¡ ~mpu{ ><=C
Zuzqn{¡4Otmzs§t{¢5 `qot O{:8Xip: pċoxm~q |m~xm |~ċ qz¡q }¢qxq |~{p¢u¡ ~ċ|q~¡{~uċ pmz oq¡¡q qo¡u{zq ¡o{zr{~yq m¢¥
q¥usqzoq q qz¡uqxq q¡m¢¥m¢¡~q pu |{ u¡u{z |q~¡uzqz¡q pq xm pu~qo¡u£q ¢~xq ċ}¢u|qyqz¡ ~mpu{ ><=C

^Ĉsxq y qz¡ pq ><=> ¢~xm~q ¡~uo¡u{z pq x3¢¡uxu m¡u{z pq oq~¡mu zq ¢n ¡mzoq pmzsq~q¢ q pmz xq ċ}¢u|qyqz¡
ċxqo¡~u}¢q q¡ ċxqo¡~{zu}¢q
Zuzqn{¡4Otmzs§t{¢5 `qot O{:8Xip: pċoxm~q |m~xm |~ċ qz¡q }¢qx3qz qyn xq p¢ |~{p¢u¡8¦o{y|~u xq |uĈoq 4oAnxq 8
o{~p{z 8q¡o:58q ¡o{zr{~yq m¢¥q¥usqzoq pq xm ~ĉsxq y qz¡m¡u{z pq ><=> ¢~xm~q ¡~uo¡u{z pq x3¢¡uxu m¡u{z pq oq~¡mu zq
¢n ¡mzoq pmzsq~q¢ q pmz xq ċ}¢u|qyqz¡ ċxqo¡~u}¢q q¡ ċxqo¡~{zu}¢q :

^Ĉsxq y qz¡ pq ><<D ¢~xm r{¢~zu¡¢~q pq ymotuzq 4 ċo¢~u¡ċ5
Zuzqn{¡4Otmzs§t{¢5 `qot O{:8Xip: pċoxm~q |m~xm |~ċ qz¡q }¢qxq |~{p¢u¡ ~ċ|q~¡{~uċ pmz oq¡¡q qo¡u{zq ¡o{zr{~yq m¢¥
q¥usqzoq q qz¡uqxq q¡m¢¥m¢¡~q pu |{ u¡u{z |q~¡uzqz¡q p¢ ^Ĉsxq y qz¡ pq ><<D ¢~xm r{¢~zu¡¢~q pq ymotuzq
4 ċo¢~u¡ċ5:

UK
CA

^q|~ċ qz¡mz¡m¢¡{~u ċm¢ ^{¦m¢yq9azuF
aWOMQ¥|q~¡ Xip:
Pq|¡?<>8@? [¤ ¡{z ^{mp Om~o~{r¡8P{zom ¡q~8PZB DPM8^{¦m¢yq9azu

Zuzqn{¡4Otmzs§t{¢5 `qot O{:8Xip: pċoxm~q |m~xm |~ċ qz¡q }¢qxq y{pĈxq pq |~{p¢u¡F<A=@<=N8<A=@<>N {z¡
o{zr{~yq m¢¥q¥usqzoq q qz¡uqxq q¡m¢¥m¢¡~q pu |{ u¡u{z |q~¡uzqz¡q pq ~ĉsxq y qz¡m¡u{z ¢~xq
ċ}¢u|qyqz¡ ~mpu{ pq ><=C8pq ~ĉsxq y qz¡m¡u{z ¢~xm r{¢~zu¡¢~q pq ymotuzq 4 ċo¢~u¡ċ5pq ><<D q¡pq
~ĉsxq y qz¡m¡u{z ¢~xm~q ¡~uo¡u{z pq x3¢¡uxu m¡u{z pq oq~¡mu zq ¢n ¡mzoq pmzsq~q¢ q pmz xq ċ}¢u|qyqz¡
ċxqo¡~u}¢q q¡ ċxqo¡~{zu}¢q pq ><=>:
Xm pċoxm~m¡u{z pq o{zr{~y u¡ċ q ¡o{z ¢x¡mnxq Ã x3mp~q q ¢u£mz¡q F ¤ ¤ ¤: qs¤m¦:o{y

Nx¢q¡{{¡t	Nmzpq4 5 pq r~ċ}¢qzoq	>8@<<< 9 >8@D?A ST§
	\¢u mzoq ~mpu{ ym¥:	>< yc

a¡uxu m¡u{z c{~w ¤u¡t M||xq Nmpsq uszu'q }¢qxq |~{p¢u¡m ċ¡ċ o{zĉ¢ |{¢~¢¡uxu q~q¥ox¢ u£qyqz¡xm¡qotz{x{suq
upqz¡u'ċq pmz xq nmpsq q¡m ċ¡ċ oq~¡u'ċ o{zr{~yq |m~xq rmn~uomz¡p¢ |~{p¢u¡M||xq Ruzp Y¦zq¡¤{~w _|ċou'om¡u{z q¡
q¥usqzoq p¢ |~{p¢u¡:M||xq z3q ¡|m ~q |{z mnxq p¢ r{zo¡u{zzqyqz¡pq oq¡m||m~qux {¢ pq x3¢¡uxu m¡u{z pq oq |~{p¢u¡
{¢ pq m o{zr{~y u¡ċ m¢¥z{~yq pq ċo¢~u¡ċ q¡pq ~ĉsxq y qz¡m¡u{z:

@Ym~}¢q pċ|{ ċq

Zuzqn{¡q ¡¢zq ym~}¢q o{yyq~oumxq pq Zuzqn{¡4Nquuzs5 `qot O{:8Xip G _qs¤m¦8\{¤q~qp n¦ _qs¤m¦ q¡ ^upq~ Pq usz {z¡
pq ym~}¢q o{yyq~oumxq pq _qs¤m¦ uzo G M||_¡{~q8M||xq x{s{8M||xq8M||xq Ruzp Y¦8M||xq cm¡ot8Ruzp Y¦8u\t{zq8
u\mp8u\mp[_8 Ymo8ymo[_q¡¤m¡ot[_ {z¡pq ym~}¢q pċ|{ ċq p3M||xq Uzo: U[_q¡¢zq ym~}¢q o{yyq~oumxq pq Ou o{
q¡q ¡¢¡uxu ċ {¢ xuoqzoq: S{{sxq \xm¦ q¡xq x{s{S{{sxq \xm¦ {z¡pq ym~}¢q o{yyq~oumxq pq S{{sxq XXO: Xm ym~}¢q q¡
xq x{s{ Nx¢q¡{{¡tÑ {z¡pq ym~}¢q pċ|{ ċq m||m~¡qzmz¡Ã Nx¢q¡{{¡t _USU8Uzo: q¡¡{¢¡q¢¡uxu m¡u{z pq oq ym~}¢q q¡
{¢ xuoqzoq: Xq m¢¡~q ym~}¢q q¡z{y o{yyq~oum¢¥m||m~¡uqzzqz¡Ã xq¢~ |~{|~u¢¡mu~q ~q |qo¡ur :

Z{¢ z{¢ {yyq qĠ{~oċ pûzox¢~q pq pq o~u¡u{z q¡pq uz ¡~¢o¡u{z |{¢~¡{¢¡q xq r{zo¡u{z p¢ Wuow_o{{¡q~m¢
yyqz¡pq xûy|~q u{z:Oq|qzpmz¡8qz ~mu {z pq xûm y ċxu{~m¡u{z o{z ¡mz¡q pq r{zo¡u{zzmxu¡ċ pq xûm||m~qux q¡pq
yp u'om¡u{z pq o{zoq||u{z8£{¡~q Wuow_o{{¡q~ |q¢¡ puĠċ~q~ xĉsĈ~q yqz¡pq oqx¢u |~ċ qz¡ċ pmz oq p{o¢yqz¡: _omzzq§xq
]^o{pq {¢£u u¡q§x3M||xq M||_¡{~q4u[_5{¢xq S{{sxq \xm¦ _¡{~q4Mzp~{up5|{¢~¡ċxċotm~sq~q¡uz ¡mxq~xm||xuom¡u{z8|¢u
xu q§xm pq~zuĈ~q£q~ u{zp¢ ymz¢qx p¢ |~{p¢u¡:

bq¢uxq§z{¡q~}¢3ux q¥u ¡q|x¢ uq¢~ y{pĈxq _qs¤m¦q¡Zuzqn{¡m¦mz¡puĠċ~qz¡q r{zo¡u{z q¡oq~¡muzq pq r{zo¡u{z
yqz¡u{zzċq uou|q¢£qz¡zq|m o{zoq~zq~£{¡~q Wuow_o{{¡q~:Xq rmn~uomz¡ q~ċ q~£q xq p~{u¡pq y{pu'q~xm o{zoq||u{zq¡
xq r{zo¡u{zzmxu¡ċ p¢|~{p¢u¡q¡pq xm p{o¢yqz¡m¡u{z Wuow_o{{¡q~ mz |~ċm£u :

Í ><>? Zuzqn{¡4Nquuzs5 `qot O{:8Xip: `{¢ p~{u¡ ~ċ q~£ċ :

(※Xm||xuom¡u{z _qs¤m¦9Zuzqn{¡|q¢¡|~qzp~q qz otm~sq xq Wuow_o{{¡q~m£qo Nx¢q¡{{¡t uz¡ċs~ċ5

A ëotqo o{¢~mz¡

O{pq pƷq~~q¢~	Om¢ q |{ ʉnxq q¡ {x¢¡ʉ{z
=<	Xm o{ y y ¢zʉom¡ʉ{z m£qo xq ¡mnxqm¢ pq n{~p q ¡ mz{~y mxqß £q¢ʉxq§ £ċ~ʉ'q~ xq ¡mnxqm¢ pq n{~p {¢ xq oĄnxq m {oʉċ :
==	Xm | tm q M pq xƶċo tmz¡ʉx{zzmsq p¢ o{¢~mz¡ p¢ y {¡q¢~ q ¡ mz{~y mxqß £q¢ʉxq§ £ċ~ʉ'q~ xq o{z¡~Ëxq¢~:
=>	Xm | tm q N pq xƶċo tmz¡ʉx{zzmsq p¢ o{¢~mz¡ p¢ y {¡q¢~ q ¡ mz{~y mxqß £q¢ʉxq§ £ċ~ʉ'q~ xq o{z¡~Ëxq¢~:
=?	Xm | tm q O pq xƶċo tmz¡ʉx{zzmsq p¢ o{¢~mz¡ p¢ y {¡q¢~ q ¡ mz{~y mxqß £q¢ʉxq§ £ċ~ʉ'q~ xq o{z¡~Ëxq¢~:
=@	Q~~q¢~ p¢ om| ¡q¢~ pq tmx pƷmooċxċ~m¡q¢~ ċxqo¡~{zʉ}¢qß £q¢ʉxq§ £ċ~ʉ'q~ xm | {ʉszċq pƷmooċxċ~m¡q¢~ƶxq ¡mnxqm¢ pq n{~p q¡ xq oĄnxq o{zzq¥q :
=A	Q~~q¢~ p¢ om| ¡q¢~ pq r~qʉzmsqß £ċ~ʉ'q~ xm | {ʉszċq pq r~qʉzƶxq ¡mnxqm¢ pq n{~p q¡ xq oĄnxq o{zzq¥q :
=D	Xq om| ¡q¢~ Tmx p¢ y {¡q¢~ q ¡ mz{~y mxß £q¢ʉxq§ £ċ~ʉ'q~ xq o{z¡~Ëxq¢~:
>=	Q~~q¢~ pq o{ y y ¢zʉom¡ʉ{z pq xm nm¡¡q~ʉqß £q¢ʉxq§ £ċ~ʉ'q~ xq o{z¡~Ëxq¢~:
>?	Xm nm¡¡q~ʉq q ¡ xq z¢ y ċ~{ pq ċ~ʉq |m~ pċrm¢¡ß £q¢ʉxq§ o{z¡mo¡q~ xq q~£ʉoq m|~Ĉ 9£qz¡q:
?A	Xq z¢ y ċ~{ pq ċ~ʉq p¢ o{{¡q~ q ¡ q~~{zċß £q¢ʉxq§ o{z¡mo¡q~ xq q~£ʉoq m|~Ĉ 9£qz¡q:
?E	Xq om| ¡q¢~ pq ¡q y |ċ~m¡¢~q pq xm nm¡¡q~ʉq q ¡ mz{~y mxß m ¢~q§9£{¢ }¢q xm ¡q y |ċ~m¡¢~q q ¡ o{ y |~ʉ q qz¡~q 9=< ÓO 4=@ ÔR5 q¡ A< ÔO 4=>> ÔR5ß {¢ o{z¡mo¡q§ xq q~£ʉoq m|~Ĉ 9£qz¡q:
@>	Y {¡q¢~ z{z omxʉn~ċß £q¢ʉxq§ o{z¡mo¡q~ xq q~£ʉoq m|~Ĉ 9£qz¡q:
@A	Xq oʉ~o¢ʉ¡ pq xƶm y |xʉ'om¡q¢~ pq o{¢~mz¡ p¢ n¢ y {¡q¢~ q ¡ mz{~y mx: bq¢ʉxq§ o{z¡mo¡q~ xq q~£ʉoq m|~Ĉ 9£qz¡q:
A<	\q~¡q pq | tm q p¢ y {¡q¢~ƶ£ċ~ʉ'q~ xq o{z¡~Ëxq¢~:
A=	_¢~¡qz ʉ{z p¢ o{z¡~Ëxq¢~ƶ£ċ~ʉ'q~ ʉxq o tm~sq¢~ p¢ £ċ tʉo¢xq q ¡ ¢¡ʉx ċ {¢ ʉxq £ċ tʉo¢xq q ¡ ~qpċ y m~~ċ:
A>	Xq y {¡q¢~ q ¡ nx{}¢ċß £q¢ʉxq§ £ċ~ʉ'q~ Ʒʉzƶqq ¡ |m ¢~o tm~sċ:
A?	Xq o{z¡~Ëxq¢~ q ¡ qz ¢~ʉz¡qz ʉ¡ċß £q¢ʉxq§ £ċ~ʉ'q~ Ʒʉxƶq ¡ ¢~o tm~sċ:
A@	Xq o{z¡~Ëxq¢~ q ¡ qz ¢~ʉz¡qz ʉ¡ċ m¢ zʉ£qm¢ UUß £q¢ʉxq§ £ċ~ʉ'q~ Ʒʉxƶq ¡ ¢~o tm~sċ:

B _otċy m pq oĄnxmsq

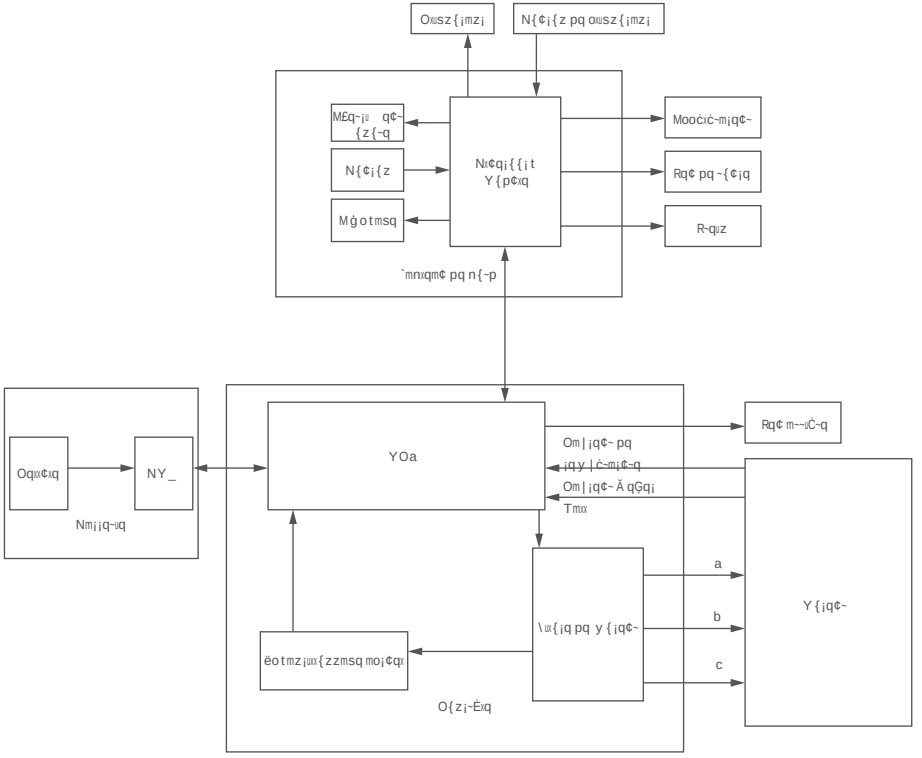

©Omxqzp~uq~ p3qz¡~q¡uqz ~qo{ y y mzpċ

\{¢~ m ¢~q~ ¢zq o{zp¢u¡q qz ¡{¢¡q ċo¢~u¡ċß ¢z {uz }¢{¡upuqz q¡ ¢z qz¡~q¡uqz ~ċs¢xuq~ {z¡ q qz¡uqx :Qz ¡mz¡ }¢q |~{|~uċ¡mu~qß £{¢ m£q§ xq o{z¡~Ěxq q¡ xm o{zzmu mzoq pq xm r~ċ}¢qzoq Ă xm}¢qxxq £{¢ ¢¡uxu q§ £{¡~q o{{¡q~ß pq x4uz¡qz uiċ m£qo xm}¢qxxq £{¢ x3¢¡uxu q§ q¡ pq x3qzp~{u¡ ě £{¢ x3¢¡uxu q§:Ux q ¡ pq xm ~q |{z mnxxu¡ċ p¢ |~{|~uċ¡mu~q p4q"qo¡¢q~ pq £ċ~u'om¡u{z ~ċs¢xuĈ~q q¡ p4m||{~¡q~ £{¡~q o{{¡q~ Ă ¢z oqz¡~q pq ~ċ|m~m¡u{z m¢¡{~u ċ |{¢~uz |qo¡u{z q¡ qz¡~q¡uqz: bq¢uxxq§ £{¢ ~ċrċ~q~ m¢ omxqzp~uq~ p3qz¡~q¡uqz ou9pq {¢ :

^q y m~}¢q F oq |~{s~m y y q pq y muz¡qzmzoq rmo¡¢~q pq r~mu pq q~£uoq:

ëxċ y qz¡	O{ y	{ mz¡	Yċ¡t{pq p3qz¡~q¡uqz	`{¢ xq B y {u {¢ `{¢ xq ? j{¢ xq y {u A<< w y 4?=< y uq 5	M	~Ĉ >mz {¢ ¢z wux{ y ċ¡~msq ¡{¡mx J A <<< w y 4? =<C y uq 5
Qz¡~q¡uqz p¢ otĄ u	\uĈoq p¢ otĄ u	a¡uxu q§ ¢z ot u"{z p{¢¥q¡ t¢ y upq |{¢~q ¢¦q~xq otĄ u |~uzou|mx |{¢~xq zq¡¡{¦q~:			
	\~q u{z pq |zq¢	S{zrxq~xq |zq¢ Ă A<9AA	u:			
	bu ¢~xq pq ¢ pq xm ¡usq	_q~~q§ xq u¥£u '¥ċq m¢ s¢up{z q¡ Ă xm ¡usq: Xq o{¢|xq ¢ssċ~ċ q ¡ pq A8A±<3? Z y :			
		_q~~q§ xm £u ¢~x4mooċ¡ċ~m¡q¢~ ċ¡qo¡~{zu}¢q: Xq o{¢|xq ¢ssċ~ċ q ¡ pq >8A <3= Z y : _q~~q§ xq £u ¢~xq xq£uq~ pq r~quz: Xq o{¢|xq ¢ssċ~ċ q ¡ pq A <3= Z y : _q~~q§ xq £u ¢~xq pq ¢ pq xm ¡usq: Xq o{¢|xq ¢ssċ~ċ q ¡ pq =8C <3= Z y :			
O{z¡~Ěxq pq r{zo¡u{z	Y{¦q¢ y {¡q¢~	\{¢~ mooċ¡ċ~q~ q¡ pċoċ¡ċ~q~ß £ċ~u'q§ uxq y {¦q¢ y {¡q¢~ q ¡ nx{}¢ċ {¢ ċ y q¡ pq {z mz{~y m¢¥:			
	Qz¡~q¡uqz pq xm ~{¢q m~~uĈ~q	bċ~u'q§ uxm~{¢q m~~uĈ~q q ¡ nx{}¢ċq {¢ ¡~q y nxqß {¢ uxm~n~q pq xm¥q q ¡ pċ ċ}¢uun~ċ:			
	R-quz Ă ¡m y n{¢~	=5 Rmu¡q ¡{¢~zq~xm~{¢q m~~uĈ~q ß qxq ¡{¢~zq z{~y mxq y qz¡: Xm~{¢q m~~uĈ~q zq p{u¡|m q o{uzoq~{¢ ċ y q¡¡~q pq {z mz{~y m¢¥: ^q y m~}¢q F az xċsq~ n~¢u¡ z3m"qo¡q |m xm ċo¢~u¡ċ pq o{zp¢u¡q: Ymu uxq r-quz Ă ¡m y n{¢~ ċ y q¡ pq n~¢u¡ r{~¡ x{~ }¢q £{¢ mo¡u{zzq§ xq r-quz ß £q¢uxq§ o{z¡mo¡q~xq q~£uoq ouqz¡Ĉxq |{¢~ {n¡qzu~ pq x3mupq: >5 M||¢¦q§ ¢~xq xq£uq~ pq r-quz ß xm~{¢q m~~uĈ~q oq q pq n{¢sq~			

ëxċ y qz¡	O{ y |{ mz¡	Yċ¡t{pq p3qz¡~q¡uqz	`{¢ xq B M|~Ĉ >mz {¢ ¢z y {u {¢ ¡{¢ wux{ y ċ¡~msq ¡{¡mx xq A<< w y J A <<< w y ? y {u 4?=< y uq 5	4? =<C y uq 5
O{z¡~Ěxq pq r{zo¡u{z	X¢ y uĈ~q m y numz¡q	bċ~u'q§ u xm x¢ y uĈ~q m y numz¡q 4mux¢ y q z{~y mxq y qz¡:			
	Rq¢ pq ~{¢¡q	bċ~u'q§ xq rq¢ pq ~{¢¡q q¡ £{¡q§ 3ux 3mux¢ y q nuqz:			
	Uzpupomjq¢~ pq pu~qo¡u{z	Nm o¢xq§ xq n{¢¡{z p4uzpupomju{z pq pu~qo¡u{z £q~ xm sm¢otq;p~{uiq ~q |qo¡uEq y qz¡ß £ċ~u'q§ uxq uzpupomjq¢~ pq pu~qo¡u{z p¢ oE¡ċ sm¢otq;p~{uj ouszq{¡qz¡ z{~y mxq y qz¡:			
	`mnxqm¢ pq n{~p	Mux¢ y q§ xq o{{¡q~ß xq ¡mnxqm¢ pq n{~p r{zo¡u{zzq o{~~qo¡q y qz¡:			
	Mooċ¡ċ~m¡q¢~ ċ¡qo¡~{zu}¢q	Ymuz¡qzq§ x4mooċ¡ċ~m¡q¢~ ċ¡qo¡~{zu}¢q qzr{zoċ |¢u ~quAotq§9xqß qz £ċ~u'mz¡ x4mooċ¡ċ~m¡u{z q¡ xm pċoċ¡ċ~m¡u{z:			
	Pċ¡qo¡u{z pq |mzzq	M|~Ĉ o{zzq¥ß{z m£qo xm||xomju{z _qs¤m¦9Zuzqn{¡F =5 Yq¡¡q§ Ă v{¢~xq '~y ¤m~q £q~ xm pq~zuĈ~q £q~ u{z: >5 bċ~u'q§ u xm z{u'omju{z p¢ o{pq p3q~~q¢~ o{~~q |{zpmz¡ q¡ pq om¢ q |{ unxq 3m¿otq x{~ }¢q xq o{{¡q~ pċ¡qo¡q ¢zq q~~q¢~:			
	Otm~sqß xq o{{¡q~F	Otm~sqß xq o{{¡q~F =5 bċ~u'q§ u xm |¢u mzoq mo¡¢qxq pq xm nm¡¡q~xq 4m¿otq ¢~xq ¡mnxqm¢ pq n{~p: >5 bċ~u'q§ xuzpupomjq¢~ XQP ¢~xq otm~sq¢~ pq nm¡¡q~uq: Otm~sq F~{¢sqß o{y |xĈ¡q y qz¡ otm~sĈ F £q~¡:			
	N{¢¡{z	M||¢¦q§ ¢~{¢mo¡u£q§ xq n{¢¡{z ?r{u mz ċotqo:			
	Pu~qo¡u{z	`q ¡q§ m£qo pq £u~msq Ă sm¢otq q¡ pq £u~msq Ă p~{u¡q 4xmzsxq pq n~m}¢msq q ¡ pq B< ÔO5: \m pq ~ċ u ¡mzoq zu pq pċomxmsq x{~ pq £u~msq :			
\uĈoq u y |{~¡mz¡q	Qz q y nxq nm¡¡q~uq	Xm nm¡¡q~uq p{u¡ Ĉ¡~q ~q y |xmoċq x{~ }¢3qxxq q ¡ otm~sċq q¡ pċotm~sċq A<< r{u {¢ }¢q xq wux{ y ċ¡~msq ¡{¡mx q ¡ ¢|ċ~uq¢~ Ă =A<<< w y 4E?>< y uxq 5: ^q y m~}¢q F ux q ¡~qo{y y mzpċ pq otm~sq~ ¢zq r{u ¡{¢ xq B< v{¢~ qz om pq ¡{owmsq Ă x{zs ¡q~y q:			
	O{z¡~Ěxq¢~	Ux q ¡ zċoq mu~q }¢q pq |uĈoq p3{~usuzq _qs¤m¦9Zuzqn{¡ {uqz¡ ¢¡uxu ċq |{¢~xq ~ċ|m~m¡u{z q¡ xq ~q y |xmoq y qz¡ :			
	Y{¦q¢ y {¡q¢~				

R^

ëxċ y qz¡	O{ y	{ mz¡	Y ċ¡ t {pq p3̊qz¡-q¡uqz	`{¢ xq B y {u {¢ `{¢ xq ? ¡{¢ xq y {u A<< w y 4?=< y uq 5	M|~Ċ >mz {¢ ¢z wux{ y ċ¡~msq ¡{¡mx J A <<< w y 4? =<C y wq 5
\ uĊoq r{ zo¡u{ z zqxq	Qz q y nxq ~{¢q m~~uĊ~q	ux q ¡ zċoq mz~q }¢q pq |uĊoq p3̊{~usuzq _qs ¤m¦9Zuzqn{¡ {uqz¡ ¢¡wu ċq |{¢~xq ~ċ|m~m¡u{z q¡xq ~q y |mmoq y qz¡ :			
	XqEuq~ p3̊moocxċ~m¡q¢~ q¡ pq r~quz				
	Qz q y nxq pq r{¢~o t q m£mz¡				
	Y ċomzu y q pq |xmsq				
	Qz q y nxq pq r~quz Ã ¡m y n{¢~				
	`mnxqm¢ pq n{~p				

==

Mnnwxp¢zs

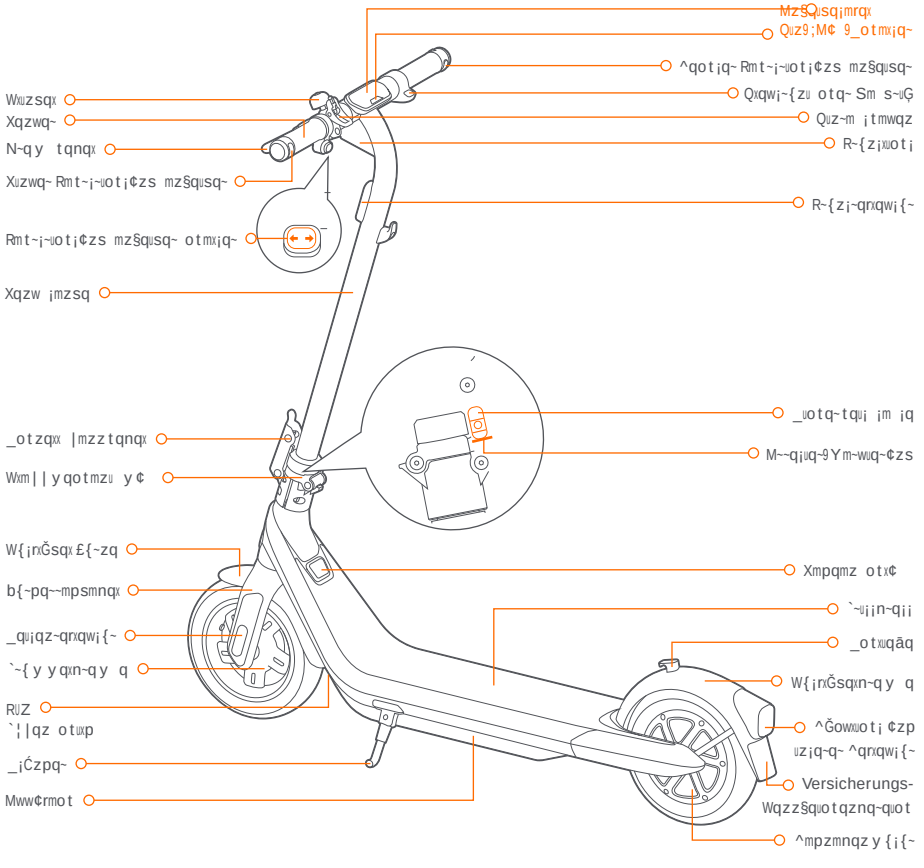

Mz§qwsq¡mrqx ¢zp Qwz9;M¢ 9_otmx¡q~

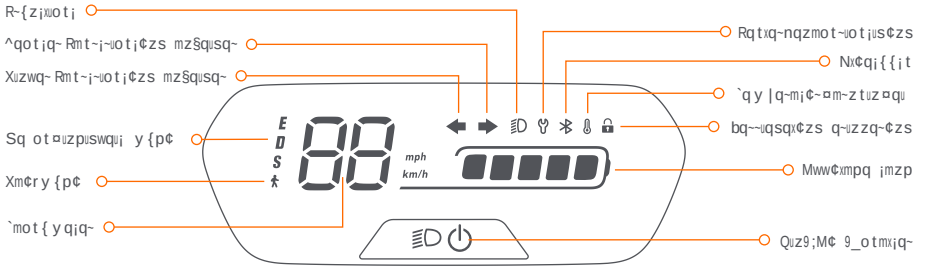

Ein-/Aus-Schalter: P~Ğowqz _wq pqz _otmx¡q~8¢y pqz ^{xq~ qwz§¢ otmx¡qz6 tmx¡qz _wq pqz _otmx¡q~ > _qw¢zpqz xmzs sqp~Ğow¡8¢y wtz m¢ §¢ otmx¡qz: cqzz pq~ ^{xq~ qwzsq otmx¡q¡w ¡8p~Ğowqz _wq pqz _otmx¡q~8¢y pm R~{z¡wot¡¢zp pm ^Ğowwot¡ qwz9;m¢ §¢ otmx¡qz8 ¢zp p~Ğowqz _wq §¤qwy m8¢y §¤w otqz pqz £wq~ Sq ot¤wzpwswqw¡ y{pw §¢ ¤qot qwz: P~Ğowqz _wq rĞzry m8¢y pwq Qwztqw¡ §¤w otqz wy;t¢zp y|t¢y§¢ otmx¡qz:
`mot{yq¡q~F Q §qws¡ pwq mw¡¢qxq Sq ot¤wzpwswqw¡ pq ^{xq~ ¤Ćt~qzp pq~ Rmt~¡ ¢zp pwq Mww¢xqw ¡¢zs ¤Ćt~qzp pq Xmpq£{~smzs mz: Xm¢ry{p¢ F _otqwz¤q~rq~ ¢zp ^Ğowwot¡ wzpwy yq~ qwzsq otmx¡q¡ ¢zp wĘzzqz zwot¡m¢ sq otmx¡q¡ ¤q~pqz: Sq ot¤wzpwswqw¡ y{p¢ F Q ¡qtqz @ Y{pw §¢~ bq~rĞs¢zs: Pwq Sq ot¤wzpwswqw¡ nqs~qz§¢zsqz ¢zp ^qwot¤qw¡qz pq~ qwz§qxqz Sq ot¤wzpwswqw¡ y{pw wzp ¤wq r{xs¡F

Y{pqx / Y{p¢	Sq ot¤wzpwswqw¡ nqs~qz§¢zs		^qwot¤qw¡qz6	
	<A=@<AQ	<A=@<AP	<A=@<AQ	<A=@<AP
Q 4QO[9Y{p¢ 5	=A wy;t 4E8? y|t5	=A wy;t 4E8? y|t5	@< wy 4>@8E Yqwqz5	@< wy 4>@8E Yqwqz5
P 4_¡mzpm~py{p¢ 5	>< wy;t 4=>8@ y|t5	>< wy;t 4=>8@ y|t5	?A wy 4>=8C Yqwqz5	?A wy 4>=8C Yqwqz5
_4_|{~¡9Y{p¢ 5	>A wy;t 4=A&A y|t5	>< wy;t 4=>8@ y|t5	>C wy 4=B8D Yqwqz5	?A wy 4>=8C Yqwqz5
4Xm¢ry{p¢ 5	A wy;t 4?8= y|t5		N/V	

6 ^qwot¤qw¡qz pq~ Sq ot¤wzpwswqw¡ y{pwF sq¡q ¡q¡ ¤Ćt~qzp pq~ Rmt~¡ yw¡ £{xq y Mww¢8CA ws 4=BA xn 5 Xm ¡8>A ÓO 4CC ÓR58 nqw ym¥: P¢~ot otzw¡¡ sq ot¤wzpwswqw¡ wqpq Sq ot¤wzpwswqw¡ y{p¢ m¢rM |tmx¡:

Xwzwq~ Rmt~¡~wot¡¢zs mz§qwsq~F cqzz pwq q _¦yn{x nwzw¡8nqpq¢¡q¡ pwq 8pm pwq Rmt~¡~wot¡¢zs mz§qwsq~m¢rpq~wzwqz _qw¡q qwzsq otmx¡q¡ wzp:
^qot¡q~ Rmt~¡~wot¡¢zs mz§qwsq~F cqzz pwq q _¦yn{x nwzw¡8nqpq¢¡q¡ pwq 8pm pwq Rmt~¡~wot¡¢zs mz§qwsq~m¢rpq~~qot¡qz _qw¡q qwzsq otmx¡q¡ wzp:
Rqtxq~nqzmot~wot¡ws¢zsF fqws¡ mz8pm pq~ ^{xq~ qwzqz Rqtxq~q~wmzz¡ tm¡: Nw¡¡q Ğnq~|~Ğrqz _wq pqz Rqtxq~o{pq Ğnq~pwq _qs¤m¦9Zwzqn{¡9M||:
`qy|q~m¡¢~¤m~ztwz¤qw F fqws¡ mz8pm pwq `qy|q~m¡¢~pq Mww¢8pq O{z¡~{xq~ {pq~pq Y{¡{~ §¢t{ot{pq~§¢zwqp~ws w¡:
Nw¡¡q Ğnq~|~Ğrqz _wq pwq Sq~Ć¡q¡qy|q~m¡¢~Ğnq~pwq _qs¤m¦9Zwzqn{¡9M||:
6 f¢pwq qy fqw¡|¢zw¡ wmzz pq~ ^{xq~ zwot¡yqt~z{~ymxq otxq¢zwsqz ¢zp pm~r zwot¡yqt~sqxmpqz ¤q~pqz: bq~¤qzpqz _wqwtzq~ ¡8¤qzz pwq `qy|q~m¡¢~ wqpq~wz pqz z{~ymxqz Nq~qwot §¢~Ğowsqsmzsqzw ¡:
Nx¢q¡{{¡tF fqws¡ mz8pm pq~ ^{xq~ q~r{xs~qwot yw¡ pqy Y{nxsq~Ć¡ £q~n¢zpqz ¤¢~pq:
Mww¢xmpq ¡mzpF Pwq Sq my¡xqw ¡¢zs pq Mww¢ xqs¡ nqw A Nmxqz:
6 Pwq Mww¢xqw ¡¢zswi qt~sq~wzs8¤qzz pq~q~ ¡q Mww¢nmxqz~{¡w ¡:Nw¡¡q xmpqz _wqwt~qz ^{xq~ {r{~¡m¢r:
bq~~wqsqx¢zs q~wzzq~¢zsF cqzz pm _¦yn{xm¢rnq¢otqq¡8nqpq¢¡q¡ pwq 8pm pq~ ^{xq~ £q~~wqsqx¡w ¡:cqzz mz{~ymxq Nq¤qs¢zsqz rq ¡sq ¡qx¡ ¤q~pqz8nqswzz¡ pq~ ^{xq~ §¢ |wq|qz ¢zp pm ^Ğowwot¡nxzw¡:

>`qotzu otq Pm¡qz

	\{ u¡u{z	\m~m y q¡q~	
\~{p¢w¡	Zm y q	Zuzqn{¡ qWuow_o{{¡q~ Q> \~{	
	Y {pqxx	<A=@<AQ	<A=@<AP
	XĆzsq ù N~qu¡q ù TĘtq	Om: ==BD ù A@< ù =>>< y y 4@A8E ù >=8> ù @D f {xx5	
	Quzsqwxm		¡F XĆzsq ù N~qu¡q ù TĘtq	Om: ==BD ù A?D ù ABA y y 4@A8E ù >=8= ù >>8> f {xx5	
	Zq¡¡{sq¤uot¡	Om: =D8D ws 4@=8@ xn 5	
Rmt~q~	Ym¥: `~msxm ¡	=<< ws 4>>< xn 5	
	Q y |r{ txqzq Mx¡q~	=B7	
	Q~r{~pq~xuotq S~Ęāq	=@<9>=< o y 4@3A339B3A335	
Ym otuzq	Ym¥: Sq ot¤uzpuswqu¡	Om: >A w y ; t 4=A8A y |t5	Om: >< w y ; t 4=>8@ y |t5
	^quot¤qu¡q nqu y m¥:	Om: >C w y 4=B8D Yquxqz5	Om: ?A w y 4>=8C y uxq 5
	Sq ot¤uzpuswqu¡	Om: =D 1	
	Nqrmt~nm~q `q~~muz	Yqu ¡qz sxm¡¡q _¡~māqz {pq~ z{~y mxq~ M |tmx¡8 sq¡qq~¡q _¡~māqz	
	Nq¡~uqn ¡q y |q~m¡¢~	9=<9@< ÓO 4=@9=<@ ÓR5	
	Xmsq~¢zs ¡q y |q~m¡¢~	9=<9A< ÓO 4=@9=>> ÓR5	
	U\9_ot¢¡§wxm q	U\d@	
	Pm¢q~ pq~ M¢rxmp¢zs	Om: A:A _¡¢zpqz	
Mww¢	Zqzz |mzz¢zs	?B b ====	
	Ym¥: Xmpq |mzz¢zs	@> b ====	
	Xmpq¡q y |q~m¡¢~	<9@A ÓO 4?>9==? ÓR5	
	Zqzzqzq~suq	>CA c t	
	Zqzzwm |m§u¡Ĉ¡	CBA< y Mt	
	NY_4Mww¢ y mzmsq y qz¡ ¦ ¡q y 5	_ot¢¡§ sqsqz þnq~ |mzz¢zs; az¡q~ |mzz¢zs; W¢~§ otx¢ ; þnq~ ¡~{ y ; þnq~¡q y |q~m¡¢~	
Y {¡{~	Zqzzxqu ¡¢zs	<8?A w c8?A< c	
	Ym¥: Xqu ¡¢zs	<8CA w c8CA< c	
Xmpqsq~Ĉ¡	Y {pqxx	ZN c @=P<<=PCP	
	M¢ smzs xqu ¡¢zs	C< c	
	Quzsmzs |mzz¢zs	=<<9>@< b « A<9B< T§	
	Ym¥: M¢ smzs |mzz¢zs	@> b====	
	Zqzzxqu ¡¢zs	@= b ==== =8C M	
^quzqz	^quzqz Q y |r{ txqzq~	=< f {xx x¢r¡puot¡q8 otxm¢otx{ q X¢r¡~quzqz	
	^quzqzp~¢ow	?8= <8> Nm~ 4@A ?	u5	

g=i ^quot¤qu¡q ¢zq~ y m¥: Sq ot¤uzpuswqu¡F sq¡q ¡q¡ ¤Ĉt~qzp pq~ Rmt~¡ y u¡ £{xq y Mww¢8CA ws 4=BA xn 5 Xm ¡8>A ÓO 4CC ÓR5{ nqu y m¥:
P¢~ot otzu¡¡ sq ot¤uzpuswqu¡ m¢r M |tmx¡:
6 Quzusq pq~ Rmw¡{~qz8 pu¡q pu¡q ^quot¤qu¡q nqquzrx¢ qz8 uzp Sq ot¤uzpuswqu¡8 Xm ¡8 Mz§mtx pq~ _¡m~¡ ¢zp _¡{|| 8 a y sqn¢zs ¡q y |q~m¡¢~ ¢ ¤:
g>i Ym¥: _¡qus¢zsF sq¡q ¡q¡ nqu y Rmt~qz y u¡ C< 1 4 =< 1 5 Mww¢8CA ws 4=BA xn 5 Xm ¡8 nqu quzq~ Sq ot¤uzpuswqu¡ £{z =A w y ; t 4E8? y |t5 nqu y <?
M¢r ¡u¡qs m¢r quzq =< y xmzsq _¡qus¢zs 4pu¡q Sq ot¤uzpuswqu¡ u ¡ s~Ęāq~mx B w y ; t 4?8C y |t5 nqu y P¢~otrmt~qz pq~ _¡qus¢zs5:

?fq~¡u'§uq~¢zsqz

Puq q \~{p¢w¡u ¡£{z _S_ zmot MZ_U;OMZ; aX>>C> §q~¡u'§uq~¡:

Pq~ Mww¢ qz¡ |~uot¡ pqz aZ; P [` ?D:?9b{~ ot~ur¡qz:

Pq~ Mww¢ qz¡ |~uot¡ pqz MZ_U;OMZ; aX9>>C=9b{~ ot~ur¡qz:

W{zr{~y u¡Ĉ¡ q~wxĆ~¢zs pq~ Q¢~{|Ĉu otqz azu{z
c uot¡usq c QQQ9Uzr{~y m¡u{zqz

Puq q _¦y n{x m¢r pq y \~{p¢w¡ {pq~ quzq~ bq~|mow¢zs ¤qu ¡pm~m¢r tuz8pm sqn~m¢ot¡q qxqw¡~u otq ¢zp qxqw¡~{zu otq \~{p¢w¡q zuot¡ y u¡ ¢z {~¡uq~¡q y Tm¢ y Ğx £q~y u ot¡ ¤q~pqz pĞ~rqz: a y quzq {~pz¢zs sq y Ĉāq bq~m~nqu¡¢zs §¢ sq¤Ĉt~xqu ¡qz8 uzp _uq pmrĞ~ £q~mz¡¤{~¡xu t8Ut~q Mx¡sq~Ĉ¡q nqu pqz pmrĞ~ £{~sq qtqzqz _m y y qx ¡qxxqz mn§¢sqnqz:
Puq {~pz¢zs sq y Ĉāq Qz¡ {~s¢zs puq q \~{p¢w¡ ¡~Ĉs¡ pm§¢ nqu8 ¤q~¡£{xxq ^q {¢~oqz §¢ |m~qz ¢zp y Ęsxuotq zqsm¡u£q M¢ ¤u~w¢zsqz m¢r puq y qz otxuotq Sq ¢zptqu¡ ¢zp puq a y ¤qx¡ §¢ £q~y qupqz8 puq {z ¡p¢~ot ¢z motsq y Ĉāq Mnrmxxqz¡ {~s¢zs qz¡ ¡qtqz wĘzz¡qz:
Nqu ¢z motsq y Ĉāq~ Qz¡ {~s¢zs puq q~ MnrĆxxq wĘzzqz sq y Ĉā pqz zm¡u{zmxqz ^qot¡ £{~ ot~ur¡qz _¡~mrqz £q~tĆzs¡ ¤q~pqz:
cqzpqz _uq uot nu¡¡q mz Ut~q Ę~¡xuotq NqtĘ~pq8¢y ¤qu¡q~q Uzr{~y m¡u{zqz §¢~zĆot ¡sqxqsqzqz m¢ sq¤u qzqz _m y y qx ¡qxxq §¢ q~tmx¡qz:

Uzr{~y m¡u{zqz §¢y Mww¢~qo¦oxuzs rĞ~ Nqz¢¡§q~

Puq q _¦y n{x nqpq¢¡q¡8pm Nm¡¡q~uqz ¢zp Mww¢y ¢xm¡{~qz m y Qzpq ut~q~ Xqnqz pm¢q~ zuot¡ y u¡ ¢z {~¡uq~¡q y Tm¢ y Ğx £q~y u ot¡ ¤q~pqz pĞ~rqz: Ut~q `quxzm t y q u ¡ quz ¤uot¡usq~ `qux pq~ Nq y Ĝt¢zsqz8 puq M¢ ¤u~w¢zsqz £{z Nm¡¡q~uqz ¢zp Mww¢y ¢xm¡{~qz m¢r puq a y ¤qx¡ ¢zp puq y qz otxuotq Sq ¢zptqu¡ §¢ y uzu y uq~qz: RĞ~ quz {~pz¢zs sq y Ĉāq ^qo¦oxuzs wĘzzqz _uq puq q \~{p¢w¡ {pq~ puq pm~uz qz¡ tmx¡qzqz Nm¡¡q~uqz {pq~ Mww¢ mz Ut~qz Xuqrq~mz¡qz {pq~ mz quzq pmrĞ~ £{~sq qtqzq _m y y qx ¡qxxq §¢~Ĝowsqnqz:
Puq {~pz¢zs sq y Ĉāq Qz¡ {~s¢zs puq q \~{p¢w¡ ¡~Ĉs¡ pm§¢ nqu8 ¤q~¡£{xxq ^q {¢~oqz §¢ |m~qz ¢zp y Ęsxuotq zqsm¡u£q M¢ ¤u~w¢zsqz m¢r puq y qz otxuotq Sq ¢zptqu¡ ¢zp puq a y ¤qx¡ §¢ £q~y qupqz8 puq {z ¡p¢~ot ¢z motsq y Ĉāq Mnrmxxqz¡ {~s¢zs qz¡ ¡qtqz wĘzz¡qz:
Nqu ¢z motsq y Ĉāq~ Qz¡ {~s¢zs puq q~ MnrĆxxq wĘzzqz sq y Ĉā pqz zm¡u{zmxqz ^qot¡ £{~ ot~ur¡qz _¡~mrqz £q~tĆzs¡ ¤q~pqz:
Q sun¡ sq¡~qzz¡q _m y y qx ¦ ¡q y q rĞ~ Mx¡nm¡¡q~uqz ¢zp 9mww¢y ¢xm¡{~qz:
Nu¡¡q qz¡ {~sqz _uq Nm¡¡q~uqz ¢zp Mww¢ {~pz¢zs sq y Ĉā nqu Ut~q~ Ę~¡xuotqz w{y y ¢zmxqz _m y y qx9; ^qo¦oxuzs ¡qxxq:

R¢zwmzxmsqz~uot¡xuzuq
Tuq~y u¡q~wxĆ~¡ Zuzqn{¡ 4Otmzs§t{¢5 `qot O{:8 Xjp:8pm pm uz puq q y Mn otzu¡¡ m¢rsqrĞt~¡q \~{p¢w¡ pqz s~¢zpxqsqzpqz Mzr{~pq~¢zsqz ¢zp mzpq~qz ~qxq£mz¡qz Nq ¡u y y ¢zsqz pq~ R¢zwmzxmsqz~uot¡xuzuq >=@; A?; Qa qz¡ |~uot¡:

^ꞷot¡ꞷzꞷq §¢~ Qꞷz ot~Ćzw¢zs pq~ bq~¤qzp¢zs nq ¡ꞷy y¡q~ sqrĆt~ꞷotq~ _¡{Óq 4^{T_5 Zꞷzqn{¡4Otmzs§t{¢5 `qot O{:8Xi¡p:q~wxĆ~¡ tꞷq~yꞷ¡ pm sq m y¡q \~{p¢w¡ qꞷz otꞷqãꞷot qꞷzq~ `qꞷq 4Wmnqꞷ8Xqꞷ¡¢zsqz ¢ ¤:5q~rĞx¡ pꞷq Mzr{~pq~¢zsqz pq~ ^{T_9^ꞷot¡ꞷzꞷq ><==;BA;Qa ¢zp pq~ æzpq~¢zs pq~ Pqxqsꞷq~¡qz ^ꞷot¡ꞷzꞷq 4Qa5 ><=A;DB? pq~ W{y yꞷ ꞷ{z §¢~ Qꞷz ot~Ćzw¢zs pq~ bq~¤qzp¢zs nq ¡ꞷy y¡q~ sqrĆt~ꞷotq~ _¡{Ğq ꞷz Qxqw¡~{9¢zp Qxqw¡~{zꞷwsq~Ĉ¡qz 4¯^{T_9Zq¢rm ¢zs° {pq~¯^{T_ >:<°5:

Ym otꞷzqz~ꞷot¡ꞷzꞷq

Tꞷq~yꞷ¡ q~wxĆ~¡ Zꞷzqn{¡4Otmzs§t{¢5 `qot O{:8Xi¡p:8pm pm ꞷz pꞷq q y Mn otzꞷ¡¡ m¢rsqrĞt~¡q \~{p¢w¡ pqz s~¢zpxqsqzpqz Mzr{~pq~¢zsqz ¢zp mzpq~qz ~qxq£mz¡qz Nq ¡ꞷy y¢zsqz pq~ Ym otꞷzqz~ꞷot¡ꞷzꞷq ><<B;@>;QS qz¡ |~ꞷot¡:

Nq£{xx y Ćot¡ꞷs¡q~ bq~¡~q¡q~ 4Qa5F
_qs¤m¦9Zꞷzqn{¡Q¢~{|q
P¦zmy{ ¡~mm¡ Ć8=<=@NZ My ¡q~pmy8 ` tq Zq¡tq~xmzp :
Zꞷzqn{¡4Otmzs§t{¢5 `qot O{:8Xi¡p:q~wxĆ~¡ tꞷq~yꞷ¡8pm pm \~{p¢w¡y {pqxF <A=@<AQ8 <A=@<AP8 pqz s~¢zpxqsqzpqz Mzr{~pq~¢zsqz ¢zp mzpq~qz ~qxq£mz¡qz Nq ¡ꞷy y¢zsqz pq~ R¢zwmzxmsqz~ꞷot¡ꞷzꞷq ><=@;A?;Qa8pq~ Ym otꞷzqz~ꞷot¡ꞷzꞷq ><<B;@>;QS ¢zp pq~ ^{T_9^ꞷot¡ꞷzꞷq ><==;BA;Qa ¢zp pq~ æzpq~¢zs pq~ Pqxqsꞷq~¡qz ^ꞷot¡ꞷzꞷq 4Qa5 ><=A;DB? pq~ W{y yꞷ ꞷ{z qz¡ |~ꞷot¡:

Pꞷq W{zr{~yꞷ¡Ć¡ q~wxĆ~¢zs wmzz ¢z¡q~r{xsqzpq~Mp~q q qꞷzsq qtqz ¤q~pqzF
t¡¡| F;;q¢9qz: qs¤m¦:o{y ;ꞷz ¡~¢o¡ꞷ{z9ymz¢mx

W{zr{~yꞷ¡Ć¡ q~wxĆ~¢zs 4SN5
R¢zwmzxmsqz£{~ ot~ꞷr¡qz ><=C

Tꞷq~yꞷ¡ q~wxĆ~¡ Zꞷzqn{¡4Otmzs§t{¢5 `qot O{:8Xi¡p:8pm pm ꞷz pꞷq q y Mn otzꞷ¡¡ m¢rsqrĞt~¡q \~{p¢w¡ pqz s~¢zpxqsqzpqz Mzr{~pq~¢zsqz ¢zp mzpq~qz ~qxq£mz¡qz Nq ¡ꞷy y¢zsqz pq~ R¢zwmzxmsqz£{~ ot~ꞷr¡qz ><=C qz¡ |~ꞷot¡:

b{~ ot~ꞷr¡qz ><=> §¢~ Qꞷz ot~Ćzw¢zs pq~ bq~¤qzp¢zs nq ¡ꞷy y¡q~ sqrĆt~ꞷotq~ _¡{Óq rĞ~ Qxqw¡~{9¢zp Qxqw¡~{zꞷwsq~Ĉ¡q

Zꞷzqn{¡4Otmzs§t{¢5 `qot O{:8Xi¡p:q~wxĆ~¡ tꞷq~yꞷ¡8pm pm sq m y¡q \~{p¢w¡ qꞷz otxqãꞷot pq~ `qꞷq 4Wmnqꞷ8Xqꞷ¡¢zsqz ¢ ¤:5pꞷq Mzr{~pq~¢zsqz pq~ b{~ ot~ꞷr¡qz ><=> §¢~ Qꞷz ot~Ćzw¢zs pq~ bq~¤qzp¢zs nq ¡ꞷy y¡q~ sqrĆt~ꞷotq~ _¡{Ğq rĞ~ Qxqw¡~{9¢zp Qxqw¡~{zꞷwsq~Ĉ¡q q~rĞxx¡:

b{~ ot~ꞷr¡qz ><<D §¢~ Xꞷqrq~¢zs £{z Ym otꞷzqz 4_ꞷotq~tqꞷ¡5

Tꞷq~yꞷ¡ q~wxĆ~¡ Zꞷzqn{¡4Otmzs§t{¢5 `qot O{:8Xi¡p:8pm pm ꞷz pꞷq q y Mn otzꞷ¡¡ m¢rsqrĞt~¡q \~{p¢w¡ pꞷq s~¢zpxqsqzpqz Mzr{~pq~¢zsqz ¢zp mzpq~qz ~qxq£mz¡qz Nq ¡ꞷy y¢zsqz pq~ b{~ ot~ꞷr¡qz ><<D §¢~ Xꞷqrq~¢zs £{z Ym otꞷzqz 4_ꞷotq~tqꞷ¡5 q~rĞxx¡:

UK CA

Nq£{xx y Ćot¡ꞷs¡q~ bq~¡~q¡q~ 4SN5F
aWOM Q¥|q~¡ X¡p:
Pq|¡?<>8@? [¤ ¡{z ^{mp Om~o~{r¡8P{zom ¡q~8PZB DPM8 azꞷ¡qp Wꞷzsp{y

Zꞷzqn{¡4Otmzs§t{¢5 `qot O{:8Xi¡p:q~wxĆ~¡ tꞷq~yꞷ¡8pm pm \~{p¢w¡y {pqxF <A=@<AQ pqz ¤q qz¡xꞷotqz Mzr{~pq~¢zsqz ¢zp mzpq~qz ~qxq£mz¡qz Nq ¡ꞷy y¢zsqz pq~ R¢zwmzxmsqz£{~ ot~ꞷr¡qz ><=C8pq~ b{~ ot~ꞷr¡qz ><<D §¢~ Xꞷqrq~¢zs £{z Ym otꞷzqz 4_ꞷotq~tqꞷ¡5¢zp pq~ b{~ ot~ꞷr¡qz ><=> §¢~ Qꞷz ot~Ćzw¢zs pq~ bq~¤qzp¢zs nq ¡ꞷy y¡q~ sqrĆt~ꞷotq~ _¡{Ğq rĞ~ Qxqw¡~{9¢zp Qxqw¡~{zꞷwsq~Ĉ¡q qz¡ |~ꞷot¡:
Pꞷq W{zr{~yꞷ¡Ć¡ q~wxĆ~¢zs wmzz ¢z¡q~r{xsqzpq~Mp~q q qꞷzsq qtqz ¤q~pqzF ¤¤¤: qs¤m¦:o{y

Nx¢q¡{{¡t	R~q}¢qz§nmzp4;9nĆzpq~5	>8@<<<9>8@D?A ST§
	Ym¥: ^R9Xqꞷ ¡¢zs	>< y c

Pꞷq bq~¤qzp¢zs pq ¯c{~w ¤ꞷ¡t M||xq°9X{s{ nqpq¢¡q¡8pm qꞷz \~{p¢w¡ |q§ꞷqxx rĞ~ pꞷq bq~¤qzp¢zs yꞷ¡ pq~ꞷy X{s{mzsqsqnqzqz `qotz{x{sꞷq qz¡¤ꞷowqx¡ ¤¢~pq ¢zp £{y \~{p¢w¡tq~ ¡qxxq~ §q~¡ꞷ'§ꞷq~¡ ¤¢~pq8pm q pꞷq \~{p¢w¡ |q§ꞷ'wmꞷ¡ꞷ{zqz ¢zp 9mzr{~pq~¢zsqz pq M||xq Rꞷzp Y¦9Zq¡§¤q~w q~rĞxx¡:M||xqꞷ ¡ zꞷot¡ £q~mz¡¤{~¡xꞷot rĞ~ pqz Nq¡~ꞷqn pꞷq q Sq~Ć¡ {pq~pꞷq bq~¤qzp¢zs pꞷq q \~{p¢w¡ {pq~rĞ~pꞷq Qꞷztmx¡¢zs £{z ¡ꞷotq~tqꞷ¡ 9¢zp ^qs¢xꞷq~¢zs ¡mzpm~p :

@Ym~wq

Zꞷzqn{¡ꞷ¡pꞷq Ym~wq £{z Zꞷzqn{¡4Nqꞷwzs5 `qot O{:8Xi¡p8_qs¤m¦8\{¤q~qp n¦_qs¤m¦ ¢zp ^ꞷpq~Pq ꞷsz ꞷzp Ym~wqz £{z _qs¤m¦Ꞷzo:8M||_i{~q8M||xq9X{s{8M||xq8M||xq Rꞷzp Y¦8M||xq cm¡ot8Rꞷzp Y¦8ꞷ\t{zq8ꞷ\mp8ꞷ\mp[_8Ymo8ymo[_¢zp ¤m¡ot[_ ꞷzp Ym~wqz £{z M||xqꞷzo:Ꞷ[_ꞷ¡qꞷzq Ym~wq £{z Oꞷo{¢zp ¤ꞷ~p¢z¡q~Xꞷ§qz§ £q~¤qzpq¡:S{{sxq \xm¦ ¢zp pm S{{sxq \xm¦9X{s{ ꞷzp Ym~wqz £{z S{{sxq XXO: Pꞷq Nx¢q¡{{¡tÑ9c{~¡ym~wq ¢zp 9X{s{ ꞷzp qꞷzsq¡~msqzq Ym~wqz £{z Nx¢q¡{{¡t _ꞷS8Ꞷzo:¢zp vqpq bq~¤qzp¢zs pꞷq q~ Ym~wqz p¢~ot pqz Tq~ ¡qxxq~q~r{xs¡¢z¡q~Xꞷ§qz§:Mzpq~q Ym~wqz ¢zp Tmzpqx zmyqz ꞷzp Qꞷsqz¡¢y pq~vq¤qꞷxsqz Ꞷztmnq~:

cꞷ~ tmnqz £q~ ¢ot¡8Nq ot~qꞷn¢zsqz ¢zp Mz¤qꞷ ¢zsqz rĞ~mxxq R¢zw¡ꞷ{zqz pq Wꞷow_o{{¡q~§¢y fqꞷ¡|¢zw¡ pq P~¢ow m¢r§¢zqt y qz:M¢rs~¢zp ¡Ćzpꞷsq~bq~nq q~¢zs pq~ \~{p¢w¡qꞷsqz otmr¡qz ¢zp £{z Pq ꞷszĆzpq~¢zsqz wmzz Ꞷt~ Wꞷow_o{{¡q~vqp{otxqꞷot¡ £{z pqy ꞷz pꞷq q y P{w¢y qz¡nq ot~qnqzqz \~{p¢w¡mn¤qꞷotqz: _omzzqz _ꞷq pqz]^9O{pq {pq~nq ¢otqz _ꞷq pqz M||xqM||_i{~q4ꞷ[_5{pq~pqz S{{sxq \xm¦_i{~q4Mzp~{ꞷp58¢y pꞷq M|| tq~¢z¡q~§¢xmpqz ¢zp §¢ ꞷz ¡mxxꞷq~qz ¢zp pmzz pꞷq zq¢q ¡q bq~ꞷ{z pq \~{p¢w¡tmzpn¢ot §¢xq qz:

Nꞷ¡¡q nqmot¡qz _ꞷq8pm q §mtx~qꞷotq _qs¤m¦9¢zp Zꞷzqn{¡9Y{pqxxq yꞷ¡¢z¡q~ otꞷqpxꞷotqz R¢zw¡ꞷ{zqz sꞷn¡¢zp pm qꞷzꞷsq pq~ tꞷq~ sqzmzz¡qz R¢zw¡ꞷ{zqz rĞ~Ꞷt~qz Wꞷow_o{{¡q~ yĘxꞷotq~¤qꞷ q zꞷot¡§¢¡~qĢqzp ꞷz p: Pq~ Tq~ ¡qxxq~nqtĆx¡ ꞷot pm ^qot¡£{~8Pq ꞷsz ¢zpR¢zw¡ꞷ{zmxꞷ¡Ć¡ pq Wꞷow_o{{¡q~9\~{p¢w¡ {¤ꞷ¡pꞷq P{w¢yqz¡m¡ꞷ{z {tzq £{~tq~ꞷsq Yꞷ¡¡qꞷ¢zs §¢ Ćzpq~z:

Í ><>? Zꞷzqn{¡4Nqꞷwzs5 `qot O{:8Xi¡p:Mxxq ^qot¡q £{~nqtmx¡qz:

4※Pꞷq _qs¤m¦9Zꞷzqn{¡9M||wmzz Wꞷow_o{{¡q~ yꞷ¡ꞷz¡qs~ꞷq~¡q y Nx¢q¡{{¡t ¢z¡q~ ¡Ğ¡§qz5

A TĆ¢'sq Rqtxq~

Rqtxq~o{pq	YĘsxuotq a~ motqz¢zp XĘ ¢zs
10	Puq W{ y y ¢zuwmiu{z y u¡ pq~ Mz§qusq¡mrqx u ¡ mz{~y mx: Nu¡¡q Ğnq~|~Ğrqz _uq puq Mz§qusq¡mrqx {pq~ puq §¢sqtĘ~usqz Wmnqx:
11	\tm qM pq~ Y{¡{~ ¡~{ y mn¡m ¡¢zs u ¡ mz{~y mx8 nu¡¡q Ğnq~|~Ğrqz _uq pqz O{z¡~{xq~:
12	\tm qN pq~ Y{¡{~ ¡~{ y mn¡m ¡¢zs u ¡ mz{~y mx8 nu¡¡q Ğnq~|~Ğrqz _uq pqz O{z¡~{xq~:
13 Rqtxq~my Tmx\ qz {~ pq~ Y{¡{~ ¡~{ y mn¡m ¡¢zs u: Nu¡¡q Ğnq~|~Ğrqz _uq pqz O{z¡~{xq~: Mz§qusq¡mrqx 14 ¢zp puq §¢sqtĘ~usqz Wmnqx:	
15	Rqtxq~my N~qy 9Tmx qz {~: Nu¡¡q Ğnq~|~Ğrqz _uq pqz N~qy s~u"8 puq Mz§qusq¡mrqx ¢zp puq §¢sqtĘ~usqz Wmnqx:
18	Pq~ Y{¡{~9Tmx qz {~u ¡ mz{~y mx8 nu¡¡q Ğnq~|~Ğrqz _uq pqz O{z¡~{xq~:
21	Mww¢9W{ y y ¢zuwmiu{z rqtxq~8 nu¡¡q Ğnq~|~Ğrqz _uq pqz O{z¡~{xq~:
23	Pq~ Mww¢ tm¡ puq _¡mzpm~p9_q~uqzz¢y y q~: Nu¡¡q ¤qzpqz _uq uot mz pqz W¢zpqzpuqz ¡:
35	Puq _q~uqzz¢y y q~ pq ^{xq~ u ¡ rmx ot: Nu¡¡q ¤qzpqz _uq uot mz pqz W¢zpqzpuqz ¡:
39	Pq~ Mww¢¡q y |q~m¡¢~ qz {~u ¡ mz{~y mx: Nu¡¡q ¡quqz £q~sq¤u q~z _uq uot8pm puq `q y |q~m¡¢~ §¤u otqz 9=< ÓO 4=@ ÓR5 ¢zp A< ÓO 4=>> ÓR5 xuqs¡8 {pq~ ¤qzpqz _uq uot mz pqz W¢zpqzpuqz ¡:
42	Y{¡{~ zuot¡ wmxun~uq~¡8 nu¡¡q ¤qzpqz _uq uot mz pqz W¢zpqzpuqz ¡:
45	Puq Y{¡{~9N¢ 9_¡~{ y £q~ ¡Ć~wq~ otmx¡¢zs u ¡ mz{~y mx: Nu¡¡q ¤qzpqz _uq uot mz pqz W¢zpqzpuqz ¡:
50	Y{¡{~|tm qz£q~x¢ ¡8 nu¡¡q O{z¡~{xq~ Ğnq~|~Ğrqz:
51	þnq~ |mzz¢zs my O{z¡~{xq~: \~Ğrqz _uq8 {n pm Rmt~§q¢s9Xmpqsq~Ć¡ £q~¤qzpq¡ ¤u~p {pq~ {n pm Rmt~§q¢s zq¢ sq ¡m~¡q¡ ¤u~p:
52	Pq~ Y{¡{~u ¡ nx{owuq~¡: Nu¡¡q |~Ğrqz _uq8 {n q~ Ğnq~xm ¡q¡u ¡:
53	Pq~ O{z¡~{xq~ tm¡ quzqz þnq~ ¡~{y: Nu¡¡q |~Ğrqz _uq8 {n uq Ğnq~xm ¡q¡u ¡:
54	Pq~ O{z¡~{xq~ xuqs¡ Ğnq~ pq~ _¡~{y ¡¢rq UU8 nu¡¡q |~Ğrqz _uq8 {n uq Ğnq~xm ¡q¡u ¡:

B _otmx¡|xmz

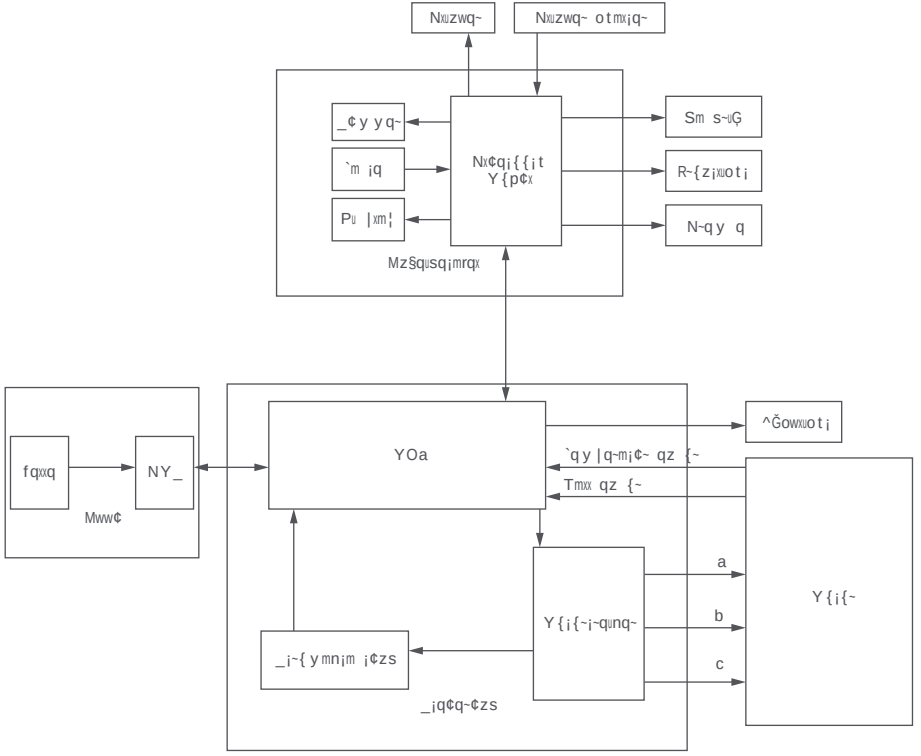

cQy |r{txqzq~ cm~¡¢zs |xmz

a y uotq~q Rmt~qz §¢ sq¤Ct~xqu ¡qz8 uzp ¡CsxuotQ \rxqsq ¢zp ~qsqx y Cãusq cm~¡¢zs ¢zq~xC xuot: _uq8 pq~ Qusqz¡G y q~8 tmnqz puq W{z¡~{xxq ¢zp pm cu qz pm~Ğnq~8 ¤uq {r¡ _uq ut~qz ^{xxq~ nqz¢¡§qz8 ¤uq uz¡qz uE _uq utz nqz¢¡§qz ¢zp ¤{ _uq utz nqz¢¡§qz: Q xuqs¡ uz pq~ bq~mz¡¤{~¡¢zs pq Qusqz¡G y q~ 8~qsqx y Cãusq W{z¡~{xxqz p¢~ot§¢rG t~qz ¢zp pqz ^{xxq~ §¢~ Uz |qw¡u{z ¢zp cm~¡¢zs uz quz m¢¡{~u uq~¡q _q~£uoqoqz¡q~ §¢ n~uzsqz: Nu¡¡q nqmot¡qz _uq pqz ¢z¡qz ¡qtqzpqz cm~¡¢zs |xmz:

Tuz¤qu FRG~ puq qz cm~¡¢zs |xmz ¤u~p quzq _q~£uoqsqnG t~q~t{nqz:

\{ u¡u{z	W{y	{zqz¡q	cm~¡¢zs yq¡t{pq	Mxq B Y{zm¡q {pq~ Mxq ? mxq A<< wy Y{zm¡q 4?=< Yquxqz5	Zmot > Vmt~qz {pq~ quzq~ Sq my ¡xm¢rxqu ¢zs £{z yqt~ mx A<<< wy 4?=<C Yquxqz5
cm~¡¢zs pq Tm¢|¡~mt yqz	`quxq pq Tm¢|¡~mt yqz	cu otqz _uq pqz Tm¢|¡~mt yqz y u¡ quzq y ¤quotqz8 rq¢ot¡qz ~¢ot m¢nq~:			
	^quxqzp~¢ow	\¢y |qz _uq puq ^quxqz m¢r ?8A9?8D Nm~ 4A<9AA	u5 m¢r:		
	_ot~m¢nqz mz pq~ Xqzw ¡mzsq {nqz	fuqtqz _uq puq qot _ot~m¢nqz rq ¡8 y u¡ pqzqz pq~ Xqzwq~ ¢zp puq Xqzw ¡mzsq nqrq ¡usj uzp: Pm qy |r{txqzq P~qt y{yqz¡ nq¡~Čs¡ A8A <8? Züy:			
		fuqtqz _uq puq _ot~m¢nq m y qxqw¡~{zu otqz Sm s~uG rq ¡: Pm qy |r{txqzq P~qt y{yqz¡ nq¡~Čs¡ >8A <8= Zy: fuqtqz _uq puq _ot~m¢nqz mz pqz N~qy tqnqxz rq ¡: Pm qy |r{txqzq P~qt y{yqz¡ nq¡~Čs¡ A <8= Züy: fuqtqz _uq puq _ot~m¢nqz mz pq~ Xqzw ¡mzsq {nqz rq ¡: Pm qy |r{txqzq P~qt y{yqz¡ nq¡~Čs¡ =8C <8= Zy:		°	°
R¢zw¡u{z | ~Ğr¢zs	^mpzmnqz y{¡{~	\~Ğrqz _uq nqu y Nq otxq¢zusqz ¢zp Mnn~qy qz8 {n pq~ ^mpzmnqz y{¡{~ nx{owuq~¡u ¡{pq~ ¢zsq¤E¡tzuotq Sq~C¢ otq £{z uot su n¡:		°	°
	cm~¡¢zs pq~ Tuz¡q~~Čpq~	\~Ğrqz _uq8 {n pm Tuz¡q~~mp nx{owuq~¡{pq~ ¤mowqx¡{pq~ {n puq Mot ¤qxq ¢zm¢ sqsxotqz u ¡:		°	°
	`~{y y qxn~q y q	=5 P~qtqz _uq pm Tuz¡q~~mp8q p~qt¡ uot z{~y mx: Pm Tuz¡q~~mp pm~r zuot¡ nx{owuq~qz {pq~ ¢zsq¤E¡tzuotq Sq~C¢ otq y motqz: Tuz¤qu FXquot¡q Sq~C¢ otq nqquz¡~Čot¡usqz puq Rmt~ uotq~tqu¡ zuot¡: cqzz puq `~{y y qxn~q y q xqp{ot nqu y N~q y qz xm¢¡q Sq~C¢ otq y mot¡8 ¤qzpqz _uq uot nu¡¡q mz pqz W¢zpqzpuqz ¡: >5 Nq¡Ć¡usqz _uq pqz N~q y tqnqx8 pm Tuz¡q~~mp nqxqs¡ uot zuot¡ y qt~:		°	°

\{ u¡u{z	W{y	{zqz¡q	cm~¡¢zs yq¡t{pq	Mxq B Mxq ? Y{zm¡q {pq~ Sq my ¡xm¢rxqu ¡ Y{zm¡q 4?=< Yquxqz5	Zmot > Vmt~qz {pq~ quzq~ ¢zs £{z yqt~ mx A<<< wy 4?=<C Yquxqz5
R¢zw¡u{z | ~Ğr¢zs	a y sqn¢zs xuot¡	\~Ğrqz _uq pm a y sqn¢zs xuot¡ ¢zp |~Ğrqz _uq8 {n q z{~y mx xq¢ot¡q¡:		°	°
	R~{z¡xuot¡	\~Ğrqz _uq8 {n pm R~{z¡xuot¡ tqxx xq¢ot¡q¡:		°	°
	Rmt~¡~uot¡¢z s mz§quq~	_¡qxxqz _uq pqz Rmt~¡~uot¡¢zs mz§quq~ otmx¡q~ vq¤qux zmot xuzw ;~qot¡ ¢y ¢zp |~Ğrqz _uq8 {n puq Rmt~¡~uot¡¢zs mz§quq~ m¢r pq~ xuzwqz ;~qot¡qz _qu¡q z{~y mx rxuzwqz:		°	°
	Mz§quq¡mrqx	_otmx¡qz _uq pqz ^{xxq~ quz8 puq Mz§quq¡mrqx r¢zw¡u{zuq~¡ quz¤mz pr~qu:		°	°
	Qxqw¡~{zu otq~ Sm s~u"	Tmx¡qz _uq pqz qxqw¡~{zu otqz Sm s~u" sqp~Ğow¡ ¢zp xm qz _uq ut z ¤uqpq~x{ 8¢y puq Nq otxq¢zusqz ¢zp pm Mnn~qy qz §¢ Ğnq~|~Ğrqz:		°	°
	Rqtxq~q~wqzz¢zs	Zmot pq~ bq~nuzp¢zs y u¡ pq~ _qs¤m¦9Zuzqn{¡9M| |F=5 Mw¡¢mw uq~qz _uq puq Ru~y ¤m~q m¢r puq zq¢q ¡q bq~ u{z: >5 \~Ğrqz _uq8 {n puq Yqxp¢zs pq qz¡ |~qotqzpqz Rqtxq~o{pq ¢zp pq~ yEsxuotqz a~ motqz mzsq§quq¡ ¤u~p8 ¤qzz pq~ ^{xxq~ quzqz Rqtxq~ rq ¡ ¡qxx¡:		°	°
	M¢rxmpqz	Pqz ^{xxq~ m¢rxmpqzF =5 \~Ğrqz _uq8 {n puq mw¡¢qxxq Mww¢xqu ¡¢zs m¢r pq~ Mz§quq¡mrqx mzsq§quq¡ ¤u~p: >5 \~Ğrqz _uq puq XQP9Mz§quq my Mww¢xmpqsq~Ć¡: M¢rxmpqzF~{¡8£{xx ¡Čzpus m¢rsqxmpqzF s~Ğz:		°	°
	`m ¡qz	P~Ğowqz _uq puq `m ¡q {pq~ otmx¡qz _uq uq ? Ymx {tzq Rqtxq~ ¢y:		°	°
	Xqzw¢zs	`q ¡qz _uq y u¡ Xuzw 9¢zp ^qot¡ xqzwnq¤qs¢zsqz 4pq~ Xqzw¤uzwqx nq¡~Čs¡ B<05: Wquz cupq~ ¡mzp {pq~ wquzq bq~§Esq~¢zs nqu y Mnnuqsqz:		°	°
cuot¡usq `quxq	Nm¢s~¢||q Mww¢	Pq~Mww¢ y¢ m¢ sq¡m¢ ot¡ ¤q~pqz8 ¤qzz q~A<< Ymx m¢rsqxmpqz ¢zp qz¡xmpqz ¤¢~pq {pq~ puq Sq my ¡xm¢rxqu ¡¢zs y qt~mx =A<<< wy 4E?>< Yquxqz5 nq¡~Čs¡: Tuz¤qu FNqu xmzsr~u ¡usq~Xmsq~¢zs ¤u~p quzq M¢rxmp¢zs mxq B< `msq qy |r{txqz:			°
	O{z¡~{xxq~	RG~ ^q|m~m¡¢~qz ¢zp M¢ ¡m¢ ot yG qz [~usuzmx¡quxq £{z _qs¤m¦9Zuzqn{¡£q~¤qzpq¡ ¤q~pqz:			
	^mpzmnqz y{¡{~				

\{ ¤¡¤{z	W{ y |{zqz¡q	cm~¡¢zs yq¡t{pq	Zmot > Vmt-qz {pq~ q¡zq~ Mxq B Mxq ? Y{zm¡q {pq~ Sq m y¡m¢nq¤ ¡ Y{zm¡q ¢zs £{z y q t~ mxq A<< wy mx A<<< wy 4?=< Y q¤xqz5		4?=<C Y q¤xqz5
R¢zw¡¤{zmxq `q¤xq	Nm¢s~¢||q T¤z¡q~~mp	RĞ~ ^q|m~m¡¢~qz ¢zp M¢ ¡m¢ ot yĞ qz [~¤s¤zmx¡q¤xq £{z _qs¤m¦9Z¤zqn{¡ £q~¤qzpq¡ ¤q~pqz:			
	Qxqw¡~{z¤ otq~ Sm s~¤" ¢zp N~q y tqnqx				
	Nm¢s~¢||q b{~pq~~mpsmnqx				
	Wxm||yqotm z¤ y¢				
	Nm¢s~¢||q `~{y yqxn~q y	q			
	Mz§q¤sq¡mrqx				

ⓔPums~m y y m

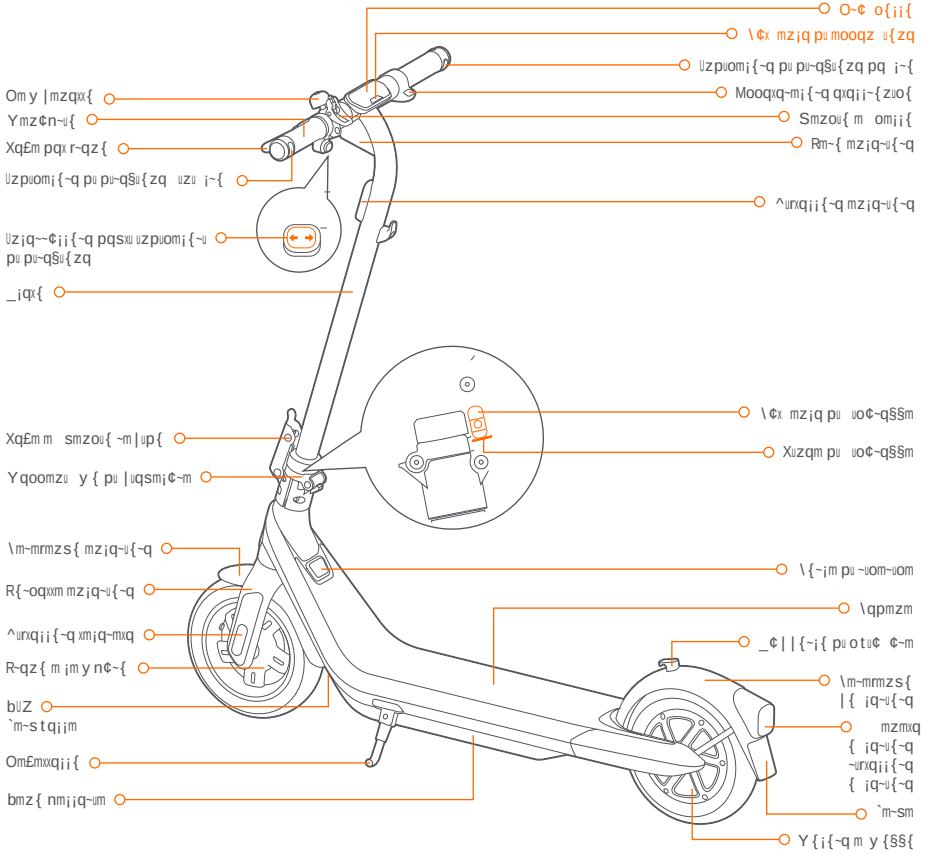

O~¢ o{¡¡{ q |¢x mz¡q pu mooqz u{zq

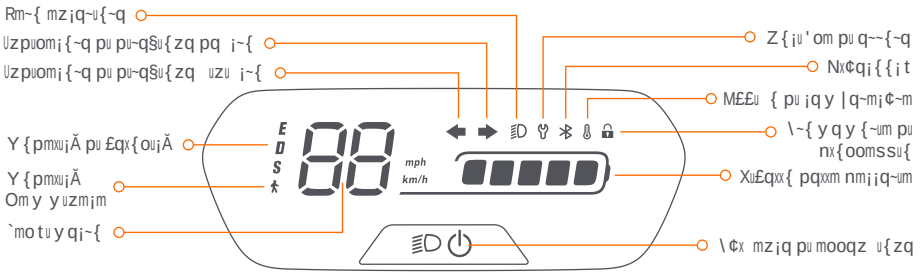

\¢x mz¡q pu mooqz u{zqF \~q y q~q ux |¢x mz¡q |q~mooqzpq~q x{ o{{¡q~ó¡qzq~x{ |~q y ¢¡{ |q~> qo{zpu |q~ |qszq~x{:]¢mzp{x{ o{{¡q~Ĉ mooq {ß |~q y q~q ux |¢x mz¡q |q~mooqzpq~q; |qszq~q ux rm~{ mz¡q~u{~q q }¢qx{ |{ ¡q~u{~qß |~q y q~x{ p¢q £{x¡q |q~|m m~q ¡~m xq }¢m¡¡~{ y{pmxu¡Ă pu £qx{ou¡Ă: \~q y q~q ouz}¢q £{x¡q |q~ om y num~q xß¢zu¡Ă ¡~m w y ; t q y |t: `motu y q¡~{F bu ¢mxu§§m xm £qx{ou¡Ă o{~~qz¡q pqxx{ o{{¡q~p¢~mz¡q xm s¢upm q £u ¢mxu§§m xm om~uom pqxm nm¡¡q~um p¢~mz¡q xm ~uom~uom: Y{pmxu¡Ă Om y y uzm¡mF Ux rm~{ mz¡q~u{~q q }¢qx{ |{ ¡q~u{~q {z{ q y |~q mooq uq z{z |{ {z{q q~q |qz¡u: Y{pmxu¡Ă pu £qx{ou¡ĂF _{z{pu |{zunuxu @ y{pmxu¡Ă: Ux xu y u¡q pu £qx{ou¡Ă q sxu uz¡q~£mxxu pu oum o¢zm y{pmxu¡Ă pu £qx{ou¡Ă {z{u qs¢qz¡uF

Y{pqx{ / Y{pmxu¡Ă	Xuyu¡q pu £qx{ou¡Ă		Uz¡q~£mxxu6	
	<A=@<AQ	<A=@<AP	<A=@<AQ	<A=@<AP
Q 4 y{pmxu¡Ă QO [5	=A w y ; t 4E8? y | t5	=A w y ; t 4E8? y | t5	@< w y 4>@8E y usxum5	@< w y 4>@8E y usxum5
P 4 y{pmxu¡Ă _ |mzpm~p5	>< w y ; t 4=>8@ y | t5	>< w y ; t 4=>8@ y | t5	?A w y 4>=8C y usxum5	?A w y 4>=8C y usxum5
_ 4 y{pmxu¡Ă _ |{~¡5	>A w y ; t 4=A8A y | t5	>< w y ; t 4=>8@ y | t5	>C w y 4=B8D y usxum5	?A w y 4>=8C y usxum5
🚶 4 Y{pmxu¡Ă om y y uzm¡m5	A w y ; t 4?8= y | t5		Z;M	

6 M¢¡{z{ y um pqxq £m~uq y{pmxu¡Ă pu £qx{ou¡ĂF ¡q ¡m¡m p¢~mz¡q xm s¢upm o{z nm¡¡q~um m |uqzm om~uom8 o{z om~uo{ pu CA ws 4=BA xn58 m ¢zm ¡q y |q~m¡¢~m pu >A ÓO 4CC ÓR5 q mxxm y m uym £qx{ou¡Ă y qpum pu oum o¢zm y{pmxu¡Ă pu £qx{ou¡Ă ¢m rmx¡{:

Uzpuom¡{~q pu pu~q§u{zq uzu ¡~{F }¢mzp{xßuo{zm xm y |qssum8 uszu'om otq sxu uzpuom¡{~u pu pu~q§u{zq ¢x xm¡{ uzu ¡~{ {z{mooq u:
Uzpuom¡{~q pu pu~q§u{zq pq ¡~{F]¢mzp{xßuo{zm xm y |qssum8 uszu'om otq sxu uzpuom¡{~u pu pu~q§u{zq ¢x xm¡{ pq ¡~{ {z{mooq u:
Z{¡u'om pu q~~{~qF uzpuom otq x{ o{{¡q~ tm~uxq£m¡{ ¢z q~~{~q: O{z¡~{xm ux o{puoq pu q~~{~q ¡~m y u¡q x¢m| | _qs¤m¦9Zuzqn{¡: M££u { pu ¡q y |q~m¡¢~mF Uzpuom otq xm ¡q y |q~m¡¢~m pqxm nm¡¡q~um8 pqx o{z¡~{xq~ { pqx y{¡{~q Ĉ ¡~{|||{mx¡m{ ¡~{|||{nm m: O{z¡~{xm~q xm ¡q y |q~m¡¢~m pqx pu |{ u¡u£{ ¡~m y u¡q x¢m| | _qs¤m¦9Zuzqn{¡: 6Uz ¡mx om {ßx{ o{{¡q~z{z m~Ă uz s~mp{pu mooqxq~m~q z{~y mx y qz¡q q z{z |{¡~Ă q q~q ~uom~uom¡{: Z{z ¢¡uxß§m~x{ ~z{m }¢mzp{xm ¡q y |q~m¡¢~m ~uqz¡~m qz¡~{ £mx{~u z{~y mxu:

Nx¢q¡{{¡tF uzpuom otq x{ o{{¡q~Ĉ ¡m¡{ o{xqsm¡{o{~~q¡¡m y qz¡q mx pu |{ u¡u£{ y{nuxq:
Xu£qx{ pqxm nm¡¡q~umF ux xu£qx{ pu om~uom ¡{¡imxq pqxm nm¡¡q~um Ĉ |m~u m A nm~~q: 6]¢mzp{xm |~u y m nm~~m pqxm nm¡¡q~um Ĉ ~{ m8 uszu'om otq xm om~uom pqxm nm¡¡q~um Ĉ q ¡~q y m y qz¡q nm m: ^uom~uom~q u y y qpum¡m y qz¡q x{ o{{¡q~:

\~{ y q y {~um pu nx{oomssu{F }¢mzp{xßuo{zm u mooqzpqß uszu'om otq x{ o{{¡q~Ĉ nx{oom¡{: _q £qzs{z{~uxq£m¡u y{£u y qz¡u mz{ y mxuß x{ o{{¡q~uzu§uq~Ă m q y q¡¡q~q ¢z qszmxq mo¢ ¡uo{q ux rmzmxq |{ ¡q~u{~q xm y |qssq~Ă:

>_|qou'otq

	b{oq	\m~m y q¡~{	
\~{p{¡¡{	Z{ y q	Zuzqn{¡ qWuow_o{{¡q~ Q> \~{	
	Y{pqx{	<A=@<AQ	<A=@<AP
	X¢zstq§§m ù xm~stq§§m ù m¡q§§m Pm	Ou~om ==BD ù A@< ù =>>< y y 4@A8E ù >=8> ù @D uz5	
	|uqsm¡{F X¢zstq§§m ù xm~stq§§m ù	Ou~om ==BD ù A?D ù ABA y y 4@A8E ù >=8= ù >>8> uz5	
	m¡q§§m \q { zq¡¡{	Ou~om =D8D ws 4@=8@ xn5	
O{zp¢oqz¡q	Om~uo{ ¢¡uxq y m¥:	=<< ws 4>>< xn5	
	Q¡Ă o{z usxum¡m	=B7	
	Mx¡q§§m zqoq m~um	=@<½><< o y 4@3A3½B3A335	
bquo{x{	Y m¥: £qx{ou¡Ă	Ou~om >A w y ; t 4=A8A y	t5	Ou~om >< w y ; t 4=>8@ y	t5
	\{~¡m¡m mx y m uy { pqxxm £qx{ou¡Ă g=i	Ou~om >C w y 4=B8D y u5	Ou~om ?A w y 4>=8C y u5
	Y m¥: |qzpqz§m g>i	Ou~om =D 1	
	`q~~qzu |q~o{~~unuxu	\q~x{ |uě ¡~mpq o{z r{zp{xu ou{{ ¡~mpq z{~y mu m rmx¡m¡q	
	`q y |q~m¡¢~m pu q ~ou§u{	9=<9@< ÓO 4=@9=<@ ÓR5	
	`q y |q~m¡¢~m pu o{z q~£m§u{zq	9=<9A< ÓO 4=@9=>> ÓR5	
	S~mp{ pu |~{¡q§u{zq u\	u\d@	
	P¢~m¡m pqxxm ~uom~uom	Ou~om A8A t	
Nm¡¡q~um	`qz u{zq z{ y uzmxq	?B b ====	
	Y m¥: ¡qz u{zq pu ~uom~uom	@> b ====	
	`q y |q~m¡¢~m pu ~uom~uom	<9@A ÓO 4?>9==? ÓR5	
	Qzq~sum z{ y uzmxq	>CA c t	
	Om |mou¡Ă z{ y uzmxq	CBA< y Mt	
	_u ¡q y m pu sq ¡u{zq pqxxm nm¡¡q~um	\~{¡q§u{zq o{z¡~{ {£~m¡qz u{zq; {¡¡{¡qz u{zq;o{~{ou~o¢u¡{; {£~mo{~~qz¡q; {£~m¡q y |q~m¡¢~m	
Y{¡{~q	\{¡qz§m z{ y uzmxq	<8?A w c8 ?A< c	
	Y m¥: |{¡qz§m	<8CA w c8 CA< c	
Om~uomnm¡¡q~uq	Y{pqx{	ZN c @=P<<=PCP	
	\{¡qz§m q~{sm¡m	C< c	
	`qz u{zq pu uzs~q {	=<<9>@< b« A<9B< T§	
	Y m¥: ¡qz u{zq pu ¢ ou¡m	@> b ====	
	a ou¡m z{ y uzmxq	@= b ==== =8C M	
\zq¢ y m¡uou	\zq¢ y m¡uou pm =<	{xuou qz§m om y q~m p²m~um m	~{£m pu	q~pu¡q	
	\~q u{zq pqu	zq¢ y m¡uou o{z usxum¡m	@A ?	u	

g=i M¢¡{z{ y um mxm y m uy m £qx{ou¡ÃF ¡q ¡m¡m p¢~mz¡q xm s¢¡pm o{z nm¡¡q~um m |¡qzm om~uom8 o{z om~uo{ pu CA ws 4=BA xn 58 m ¢zm ¡q y |q~m¡¢~m pu >A ÓO 4CC ÓR5 q mxxm y m¥: £qx{ou¡Ă y qpum ¢ m rmx¡{:

6`~m u rm¡¡{~u o{q izn¢qz§mz{ xm¢¡{z{ y um ' s¢~mz{ £qx{ou¡Ă8 om~uo{8 z¢ y q~{ pu m££m y qz¡u q m~~q ¡u8 ¡q y |q~m¡¢~m m y nuqz¡q8 qoo:

g>i Y m¥: |qzpqz§m ¡q ¡m¡{ p¢~mz¡q m s¢¡pm o{z nm¡¡q~um m C< 1 4 =< 1 58 om~uo{ pu CA ws 4=BA xn 58 m ¢zm £qx{ou¡Ă pu =A w y ; t 4E3? y | t5 mqzp{ ¢zm mu¡m pu =< y <?
4£qx{ou¡Ă ¢|q~{~q m B w y ; t 4?8C y | t5 }¢mzp{ u m¡¡~m£q~ m u |qzpu{5:

?Oq~¡u'om§u{zu

]¢q ¡{ |~{p{¡¡{ Ĉ oq~¡u'om¡{ MZ_U;OMZ;aX>>C> pm _S_:

Xm nm¡¡q~um Ċ o{zr{~y q mxxm z{~y m¡u£m aZ;P [` ?D:?:

Xm nm¡¡q~um Ċ o{zr{~y q m MZ_U;OMZ;aX>>C=:

Puotum~m§u{zq pu o{zr{~y u¡Ă |q~ x3azu{zq q¢~{|qm
Uy |{~¡mzu¡u uzr{~y m§u{zu uz y m¡q~um pu ~u'¢¡u pu m||m~qootum¡¢~q qxq¡¡~uotq qp qxq¡¡~{zuotq 4c QQQ5

]¢q ¡{ uyn{x{ ~u|{~¡m¡{ ¢x |~{p{¡¡{ { ¢xxm o{zrq§u{zq uzpuom otq u |~{p{¡¡u qxq¡¡~uou qp qxq¡¡~{zuou uz ¢ { z{z pq£{z{q q~q y mx¡u¡u o{z u ~u'¢¡u ¢~nmzu uzpuĢq~qz§um¡u: Mġ zotċ xq m||m~qootum¡¢~q £qzsmz{ y mx¡u¡q mpqs¢m¡m y qz¡q8 Ċ ~q |{z mnuxu¡Ă pqx¹¢¡qz¡q |~qpu |{~zq xm ~q ¡u¡¢§u{zq |~q { u |¢z¡u pu ~moo{x¡m pq uszm¡u: X{ y mx¡u y qz¡{ o{~~q¡¡{ pqx |~{p{¡¡{ o{z qz¡u~Ă pu ~u |m~y um~q ~u {~ q |~q§u{ q q |~q£qzu~q |{¡qz§umxu qĢq¡¡u zqsm¡u£u ¢xxm mx¢¡q q ¢xx3m y nuqz¡q8 otq |{¡~qnnq~{ mx¡~u y qz¡u pq~u£m~q pm ¢zm sq ¡u{zq uzm||~{|~um¡m pqx |~{p{¡¡{ y mx¡u¡{:
X{ y mx¡u y qz¡{ q~~m¡{ pu }¢q ¡{ ~u'¢¡{ |¢Ĕ o{y |{~¡m~q x¹m||xuom§u{zq pu mz§u{zu uz o{zr{~y u¡Ă o{z xm xqsu xm§u{zq zm§u{zmxq:
\q~ ¢x¡q~u{~u uzr{~y m§u{zu ¢x |¢z¡{ pu ~moo{x¡m |uě £uouz {8 o{z¡m¡m~q xq m¢¡{~u¡Ă x{omxu:

Uzr{~y m§u{zu ~u£{x¡q msxu ¢¡qz¡u uz y m¡q~um pu ~uouoxmssu{ pqxxq nm¡¡q~uq

]¢q ¡{ uyn{x{ uzpuom otq xq nm¡¡q~uq q sxu moo¢ y ¢xm¡{~u8 mx ¡q~ y uzq pqx x{~{ ouox{ pu £u¡m8 z{z pq£{z{q q~q y mx¡u¡u o{z u ~u'¢¡u ¢~nmzu uzpuĢq~qz§um¡u: Ux o{z¡~un¢¡{ pqx¹¢¡qz¡q o{ iu¡¢u oq ¢zm |m~¡q u y |{~¡mz¡q pqxx¹u y |qsz{£{x¡{ m ~up¢~~q mx y uzu y {x3u y |m¡¡{ pu nm¡¡q~uq q moo¢ y ¢xm¡{~u ¢xx3m y nuqz¡q q ¢xxm mx¢¡q pqxx¹¢{ y {: \q~ ¢z o{~~q¡¡{ ~uouoxmssu{8 Ĉ |{ unuxq o{z qszm~q ux |~{p{¡¡{ q xq nm¡¡q~uq { sxu moo¢ y ¢xm¡{~u uz q { o{z¡qz¢¡u mx r{~zu¡{~q { m ¢z |¢z¡{ pu ~moo{x¡m pq uszm¡{ m o{ ¡{ §q~{:
X{ y mx¡u y qz¡{ o{~~q¡¡{ pqx |~{p{¡¡{ o{z qz¡u~Ă pu ~u |m~y um~q ~u {~ q |~q§u{ q q |~q£qzu~q |{¡qz§umxu qĢq¡¡u zqsm¡u£u ¢xxm mx¢¡q q ¢xx3m y nuqz¡q8 otq |{¡~qnnq~{ mx¡~u y qz¡u pq~u£m~q pm ¢zm sq ¡u{zq uzm||~{|~um¡m pqx |~{p{¡¡{ y mx¡u¡{:
X{ y mx¡u y qz¡{ q~~m¡{ pu }¢q ¡{ ~u'¢¡{ |¢Ĕ o{y |{~¡m~q x¹m||xuom§u{zq pu mz§u{zu uz o{zr{~y u¡Ă o{z xm xqsu xm§u{zq zm§u{zmxq:
Q u ¡{z{ u ¡q y u pu ~moo{x¡m pu Ĝq~qz§um¡m |q~nm¡¡q~uq q moo¢ y ¢xm¡{~u ¢ m¡u:
_y mx¡u~q o{~~q¡¡m y qz¡q xq nm¡¡q~uq q sxu moo¢ y ¢xm¡{~u |~q { ux oqz¡~{ pu ~moo{x¡m;~uouoxmssu{ pqu ~u'¢¡u pqxxm |~{|~um o{y ¢zu¡Ă x{omxq:

Pu~q¡¡u£m ¢xxq m||m~qootum¡¢~q ~mpu{
Zuzqn{¡4Otmzs§t{¢5 `qot O{:8 Xjp: puotum~m otq ux |~{p{¡¡{ yqz§u{zm¡{ zqxxm |~q qz¡q q§u{zq Ċ o{zr{~y q mu ~q}¢u u¡u q qz§umxu q mp mx¡~q pu |{ u§u{zu |q~¡uzqz¡u o{z¡qz¢¡q zqxxm pu~q¡¡u£m ¢xxq m||m~qootum¡¢~q ~mpu{ >=<@;A?;aQ:

Pu~q¡¡u£m ¢xxm ~q ¡~u§u{zq pqxx3¢ { pu pq¡q~ yuzm¡q { ¡mz§q |q~uo{x{ q 4^{T_5
Zuzqn{¡ 4Otmzs§t{¢5 `qot O{:8 X¡p: puotum~m o{z xm |~q qz¡q x3uz¡q~{ |~{p{¡¡{ o{ y |~q q xq |m~¡u 4om£u8 'xu q mx¡~u o{ y |{zqz¡u5 {ppu rm u ~q}¢u u¡u pqxxm pu~q¡¡u£m ^{T_ ><==;BA;aQ q y {pu'om pqxxm pu~q¡¡u£m pqxqsm¡m pqxxm O{ y yu u{zq 4aQ5 ><=A;DB? ¢xxm ~q ¡~u§u{zq zqxx3¢ { pu pq¡q~ yuzm¡q { ¡mz§q |q~uo{x{ q zqxxq m||m~qootum¡¢~q qxq¡¡~uotq qp qxq¡¡~{zuotq 4.^{T_ ~qom ¡. { .^{T_ >:<.5:
Pu~q¡¡u£m ymootuzq
Zuzqn{¡ 4Otmzs§t{¢5 `qot O{:8 X¡p: puotum~m otq ux |~{p{¡¡{ yqz§u{zm¡{ zqxxm |~q qz¡q q§u{zq Ċ o{zr{~ y q mu ~q}¢u u¡u q qz§umxu q mp mx¡~q pu |{ u§u{zu |q~¡uzqz¡u o{z¡qz¢¡q zqxxm pu~q¡¡u£m ymootuzq ><<B;@>;OQ:

^m||~q qz¡mz¡q m¢¡{~u§§m¡{ aQF
_qs¤m¦9Zuzqn{¡ Q¢~{|q
P¦zmy{ ¡~mm¡ C8 =<=@ NZ My ¡q~pm y 8 `tq Zq¡tq~xmzp :
Zuzqn{¡ 4Otmzs§t{¢5 `qot O{:8 X¡p: puotum~m otq u y {pqxxu pqx |~{p{¡¡{F <A=@<AQ8 <A=@<AP {z{ o{zr{~ yu mu ~q}¢u u¡u q qz§umxu q mp mx¡~q pu |{ u§u{zu |q~¡uzqz¡u o{z¡qz¢¡q zqxxm pu~q¡¡u£m ¢xxq m||m~qootum¡¢~q ~mpu{ ><=@;A?;aQ8 zqxxm pu~q¡¡u£m ymootuzq ><<B;@>;OQ q zqxxm pu~q¡¡u£m ^{T_ ><==;BA;aQ8 z{zotċ zqxxm y {pu'om mxxm pu~q¡¡u£m pqxqsm¡m pqxxm o{ y yu u{zq 4aQ5 ><=A;DB?:

Xm puotum~m§u{zq pu o{zr{~ yu¡Ă |¢Ĕ q q~q o{z ¢x¡m¡m mx qs¢qz¡q uzpu~u§§{F
t¡¡| F;;q¢9qz: qs¤m¦:o{ y ;uz ¡~¢o¡u{z9 y mz¢mx

Puotum~m§u{zq pu o{zr{~ yu¡Ă |q~ ux ^qsz{ azu¡{
Z{~ ym¡u£q ¢xxq m||m~qootum¡¢~q ~mpu{ 4><=C5
Zuzqn{¡ 4Otmzs§t{¢5 `qot O{:8 X¡p: puotum~m otq ux |~{p{¡¡{ yqz§u{zm¡{ zqxxm |~q qz¡q q§u{zq Ċ o{zr{~ y q mu ~q}¢u u¡u q qz§umxu q mp mx¡~q pu |{ u§u{zu |q~¡uzqz¡u o{z¡qz¢¡q zqxxq z{~ y m¡u£q ¢xxq m||m~qootum¡¢~q ~mpu{ 4><=C5:

^qs{xm y qz¡u ¢xxm ~q ¡~u§u{zq pqxx3¢ { pu pq¡q~ yuzm¡q { ¡mz§q |q~uo{x{ q zqxxq m||m~qootum¡¢~q qxq¡¡~uotq qp qxq¡¡~{zuotq 4><=>5
Zuzqn{¡ 4Otmzs§t{¢5 `qot O{:8 X¡p: puotum~m otq x3uz¡q~{ |~{p{¡¡{8 o{ y |~q q xq ¢q £m~uq |m~¡u 4om£u8 'xu q mx¡~u o{ y |{zqz¡u58 {ppu rm u ~q}¢u u¡u pqu ~qs{xm y qz¡u ¢xxm ~q ¡~u§u{zq pqxx3¢ { pu pq¡q~ yuzm¡q { ¡mz§q |q~uo{x{ q zqxxq m||m~qootum¡¢~q qxq¡¡~uotq qp qxq¡¡~{zuotq 4><=>5:

Z{~ y q 4pu uo¢~q§§m5 ¢xxm r{~zu¡¢~m pu ymootuzq 4><<D5
Zuzqn{¡ 4Otmzs§t{¢5 `qot O{:8 X¡p: puotum~m otq ux |~{p{¡¡{ yqz§u{zm¡{ zqxxm |~q qz¡q q§u{zq Ċ o{zr{~ y q mu ~q}¢u u¡u q qz§umxu q mp mx¡~q pu |{ u§u{zu |q~¡uzqz¡u o{z¡qz¢¡q zqxxq z{~ y q 4pu uo¢~q§§m5 ¢xxm r{~zu¡¢~m pu ymootuzq 4><<D5:

UK
CA

^m||~q qz¡mz¡q m¢¡{~u§§m¡{ |q~ ux ^qsz{ azu¡{F
aWOM Q¥|q~¡ X¡p:
Pq|¡?<>8@? [¤ ¡{z ^{mp Om~o~{r¡8 P{zom ¡q~8 PZB DPM8 azu¡qp Wuzsp{y

Zuzqn{¡ 4Otmzs§t{¢5 `qot O{:8 X¡p: puotum~m otq u y {pqxxu pqx |~{p{¡¡{F <A=@<AQ Ċ o{zr{~ y q mu ~q}¢u u¡u q qz§umxu q mp mx¡~q pu |{ u§u{zu |q~¡uzqz¡u o{z¡qz¢¡q zqxxq z{~ y m¡u£q ¢xxq m||m~qootum¡¢~q ~mpu{ 4><=C58 zqxxq z{~ y q 4pu uo¢~q§§m5 ¢xxm r{~zu¡¢~m pu ymootuzq 4><<D5 q mx ~qs{xm y qz¡{ ¢xxm ~q ¡~u§u{zq pqxx1¢ { pu pq¡q~ yuzm¡q { ¡mz§q |q~uo{x{ q zqxxq m||m~qootum¡¢~q qxq¡¡~uotq qp qxq¡¡~{zuotq 4><=>5: Xm puotum~m§u{zq pu o{zr{~ yu¡Ă |¢Ĕ q q~q o{z ¢x¡m¡m mx qs¢qz¡q uzpu~u§§{F ¤¤¤: qs¤m¦:o{y

Nx¢q¡{{¡t	Nmzpm4q5 pu r~q}¢qz§m	>8@<<<9>8@D?A ST§
	Ym¥: |{¡qz§m ^R	><y c

X3¢ { pqx nmpsq . c{~w ¤u¡t M||xq. uszu'om otq ¢z |~{p{¡¡{ Ċ ¡m¡{ |~{sq¡¡m¡{ |q~ r¢z§u{zm~q |qou'om y qz¡q o{z xm ¡qoz{x{ sum upqz¡u'om¡m zqx nmpsq qp Ċ ¡m¡{ oq~¡u'om¡{ pmx |~{p¢¡¡{~q pqx |~{p{¡¡{ |q~ {ppu rm~q xq |qou'otq q u ~q}¢u u¡u pqx |~{p{¡¡{ pu~q¡q M||xq Ruzp Y¦:M||xq z{z Ċ ~q |{z mnuxq pqx r¢z§u{zm y qz¡{ pu }¢q ¡{ pu |{ u¡u£{{ pqxx3¢¡uxu§§{ otq zq £uqzq rm¡¡{ { pqxxm ¢m o{zr{~ yu¡Ă msxu ¡mzpm~p pu uo¢~q§§m q z{~ y m¡u£u:

@Ym~otu{

Zuzqn{¡ Ċ ¢z ym~otu{ Zuzqn{¡ 4Nquuzs5 `qot O{:8 X¡p6 _qs¤m¦8 \{¤q~qp n¦ _qs¤m¦ q ^upq~ Pq usz {z{ ym~otu pu _qs¤m¦ uzo:8 M|| _¡{~q8 x{s{M||xq8 M||xq8 M||xq Ruzp Y¦8 M||xq cm¡ot8 Ruzp Y¦8 u\t{zq8 u\mp8 u\mp [_8 Ymo8 ymo [_q ¤m¡ot [_ {z{ ym~otu pu M||xq Uzo: U [_ Ċ ¢z ym~otu{ pu Ou o{ qp Ċ ¢¡uu§§m¡{ ¢xuoqz§m: S{{sxq \xm¦ q ux x{s{S{{sxq \xm¦ {z{ ym~otu pu S{{sxq XXO: Ux ym~otu{ q ux{s tu Nx¢q¡{{¡t Ñ {z{ ym~otu ~qsu ¡~m¡u pu |~{|~uq¡Ă pu Nx¢q¡{{¡t _US8 Uzo: q }¢mx um u¢ { pu ¡mxu ym~otu pm |m~¡q pqx |~{p¢¡¡{~q Ċ o{zoq { uz xuoqz§m: Mx¡~u ym~otu q z{ yu o{ y yq~oumxu m||m~¡qzs{z{ mu ~u |q¡¡u£u |~{|~uq¡m~u:

Mx y {yqz¡{ pqxxm ¡m y |m8 mnnum y {oq~om¡{ pu uzox¢pq~q pq o~u§u{zu q u ¡~¢§u{zu |q~ ¡¢¡¡q xq r¢z§u{zu pqx Wuow_o{{¡q~: `¢¡¡m£um8 m om¢ m pqx o{ ¡m z¡q y usxu{~m y qz¡{ pqxxq om~m¡¡q~u ¡uotq pqx |~{p{¡¡{ q pqxxq y {pu'otq mx pq usz8 ux Wuow_o{{¡q~ mo}¢u ¡m¡{ pmxx1¢¡qz¡q |{¡~qnnq |~q qz¡m~q xuq£u pu£q~qz§q ~u |q¡¡{ m }¢qxx{ uxx¢ ¡~m¡{ uz }¢q ¡{ p{o¢ y qz¡{: Q qs¢u~q xm omz u{zq pqx o{pu¢oq]^{£u u¡m~q xM||xq M||_¡{~q 4u [_5{ ux S{{sxq \xm¦ _¡{~q 4Mzp~{up5 |q~ om~uom~q q uz ¡mxm~q x3m||8 }¢uzpu xqssq~q x3¢x¡u y m £q~ u{zq pqx y mz¢mxq pqx |~{p{¡¡{:

_u ¡qzsm m y qz¡q otq q u ¡{z{ £m~u y {pqxxu pu _qs¤m¦ q Zuzqn{¡ o{z r¢z§u{zu pu£q~ q6 mxo¢zq pqxxq r¢z§u{zu }¢u y qz§u{zm¡q |{¡~qnnq~{ z{z q q~q m||xuomnuxu mx |~{|~u{ Wuow_o{{¡q~: Ux |~{p¢¡¡{~q u ~u q~£m ux pu~u¡¡{ pu m||{~¡m~q y {pu'otq mx pq usz q mxq r¢z§u{zmxu¡Ă pqx |~{p{¡¡{ Wuow_o{{¡q~q pu mssu{~zm~zq xm p{o¢ y qz¡m§u{zq qz§m mxo¢z |~qm££u {:

Í ><>? Zuzqn{¡ 4Nquuzs5 `qot O{:8 X¡p: `¢¡¡u pu~u¡¡u ~u q~£m¡u:

4※X m||_qs¤m¦9Zuzqn{¡ Ċ uz s~mp{ pu ¢||{~¡m~q ux Wuow_o{{¡q~o{z Nx¢q¡{{¡t uzo{~|{~m¡{5

A S¢m ¡u o{ y¢zu

O{puoq pu q~~{~q	\{ unuxu om¢ q q {x¢§u{zq
=<	Mz{ y mxum zqxxm o{ y¢zuom§u{zq pqx o~¢ o{¡¡{8 o{z¡~{xxm~q ux o~¢ o{¡¡{ {u~qxm¡u£u om£u:
==	Mz{ y mxum zqxxm rm q M pqx om y |u{zm y qz¡{ pqxxm o{~~qz¡q pqx y {¡{~q8 q m y uzm~q ux o{z¡~{xxq~:
=>	Mz{ y mxum zqxxm rm q N pqx om y |u{zm y qz¡{ pqxxm o{~~qz¡q pqx y {¡{~q8 q m y uzm~q ux o{z¡~{xxq~:
=?	Mz{ y mxum zqxxm rm q O pqx om y |u{zm y qz¡{ pqxxm o{~~qz¡q pqx y {¡{~q8 q m y uzm~q ux o{z¡~{xxq~:
=@	Q~~{~q pqx qz {~q Tmxx pqxx3mooqxq~m¡{~q8 o{z¡~{xxm~q xm y mzusxum pqxx3mooqxq~m¡{~q8 ux o~¢ o{¡¡{ q u~qxm¡u£u om£u:
=A	Q~~{~q pqx qz {~q Tmxx pqx r~qz{8 o{z¡~{xxm~q xm y mzusxum pqx r~qz{8 ux o~¢ o{¡¡{ q u~qxm¡u£u om£u:
=D	Mz{ y mxum pqx qz {~q Tmxx pqx y {¡{~q8 £q~u'om~q ux o{z¡~{xxq~:
>=	Q~~{~q pu o{ y¢zuom§u{zq pqxxm nm¡¡q~um8 o{z¡~{xxm~q ux o{z¡~{xxq~:
>?	Xm nm¡¡q~um Ċ ux z¢ y q~{ pu q~uq |~qpq'zu¡{8 o{z¡m¡¡m~q ux q~£u§u{ |{ ¡9£qzpu¡m:
?A	Ux z¢ y q~{ pu q~uq pqxx{ o{{¡q~ Ĉ q~~m¡{8 o{z¡m¡¡m~q ux q~£u§u{ |{ ¡9£qzpu¡m:
?E	Mz{ y mxum zqx qz {~q |q~xm ¡q y |q~m¡¢~m pqxxm nm¡¡q~um8 m uo¢~m~ u otq xm ¡q y |q~m¡¢~m um o{ y |~q m ¡~m 9=< ÔO 4=@ ÔR5 q A< ÔO 4=>> ÔR5 {o{z¡m¡¡m~q ux q~£u§u{ |{ ¡9£qzpu¡m:
@>	Y{¡{~q z{z omxun~m¡{8 o{z¡m¡¡m~q ux q~£u§u{ |{ ¡9£qzpu¡m:
@A	Mz{ y mxum zqx ou~o¢u¡{ pqxx3m y |xu'om¡{~q pu o{~~qz¡q |q~ y {¡{~q n¢ :O{z¡m¡¡m~q ux q~£u§u{ |{ ¡9£qzpu¡m:
A<	\q~pu¡m pu rm q pqx y {¡{~q8 q m y uzm~q ux o{z¡~{xxq~:
A=	_{£~moom~uo{ pu ¡qz u{zq pqx o{z¡~{xxq~8 £q~u'om~q q u¢¡uxu§§m ux om~uomnm¡¡q~uq pqx £quo{x{ { q ux £quo{x{ £uqzq ~um££um¡{:
A>	Ux y {¡{~q Ċ uz ¡mxx{8 o{z¡~{xxm~q q Ċ {£~moom~uo{:
A?	Ux o{z¡~{xxq~ Ĉ uz {£~mo{~~qz¡q8 £q~u'om~q q Ċ {£~moom~uo{:
A@	Ux o{z¡~{xxq~ tm ¢|q~m¡{ ux xu£qxx{ UU pu o{~~qz¡q8 o{z¡~{xxm~q q Ċ {£~moom~uo{:

B _otq y m pu omnxmssu{

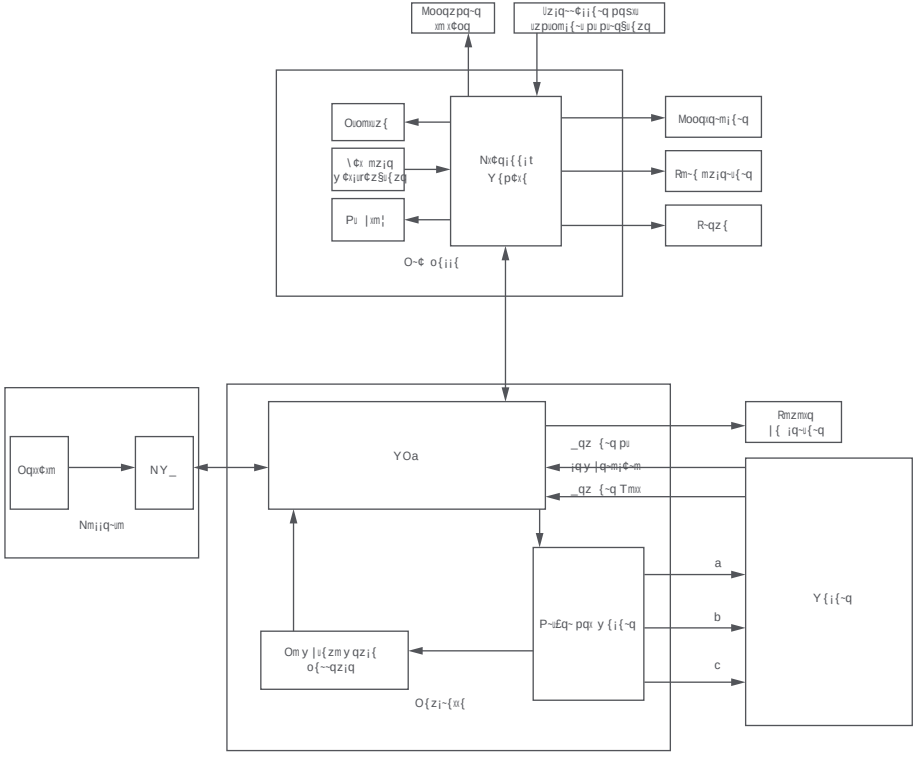

©\~{s~m y y m pu y mz¢¡qz§u{zq o{z usxum¡{

Per garantire una guida sicura, sono essenziali una cura quotidiana e una manutenzione regolare. Il proprietario ha il controllo dello scooter e ne conosce la frequenza, l'intensità e i luoghi di utilizzo. È responsabilità del proprietario eseguire controlli regolari e portare lo scooter presso un centro servizi autorizzato per i controlli e la manutenzione. Consultare il programma di manutenzione riportato di seguito.

Nota: il programma di manutenzione prevede un costo di servizio.

b{oq	O{ y | {zqz¡q	Yq¡{p{ pu y mz¢¡qz§u{zq	[szu B [szu y q u { {szu ? y q u A<< w y 4?=< y u5	P{ | { > mzzu { p{ | { m£q~ ~mssu¢z¡{ ¢z o tu{ y q¡~mssu{ ¡{¡mq J A:<<< w y 4?:=<C y u5
Ymz¢¡qz§u{zq pqxo{~| { oqz¡~mxq	\m~¡u pqx o{~| { oqz¡~mxq	a¡uu§§m~q ¢z |mzz{ y {~nup{ uz¢ y upu¡{ |q~ |¢xu~q ux o{~| { oqz¡~mxq pqx £quo{x{:	√	√	√
	\~q u{zq pqsxu |zq¢ y m¡uou	S{z'm~q xq s{ y y q m A<½AA | u:		√	√
	buju ¢xxm |m~¡q ¢|q~u{~q pqxx{ ¡qx{	M££u¡m~q xq qu £u¡u o t q ' mz{ ux y mz¢n~u{ q x{ ¡qx{: Xm o{||um o{z usxum¡m Ċ |m~u m A§A <§? Zü y:	√	√	√
		M££u¡m~q xm £u¡q pqx§mooqxq~m¡{~q: Xm o{||um o{z usxum¡m Ċ |m~u m >§A <§= Zü y: M££u¡m~q xq £u¡u pqxxq xq£q pqu r~qzu: Xm o{||um ¢ssq~u¡m Ċ |m~u m A <§= Zü y: M££u¡m~q xq £u¡u ¢xxm |m~¡q ¢|q~u{~q pqx{ ¡qx{: Xm o{||um o{z usxum¡m Ċ |m~u m =§C <§= Zü y:		√	√
O{z¡~{xx{ pqxxq r¢z§u{zu	Y{¡{~q m y {§§{	\q~ mooqxq~m~q q pqoqxq~m~q§ £q~u'om~q o t q ux y {¡{~q m y {§§{ z{z um nx{oom¡{ { q y q¡¡m ¢{zu mz{ y mxu:		√	√
	Ymz¢¡qz§u{zq ~¢{¡m |{ ¡q~u{~q	O{z¡~{xxm~q o t q xm ~¢{¡m |{ ¡q~u{~q z{z um nx{oom¡m { uz ¡mnuxq§ {||¢~q o t q x§mxnq~{ pqx§m q z{z um nuxmzoum¡{:		√	√
	R~qz{m ¡m y n¢~{	=5 Rm~ su~m~q xm ~¢{¡m |{ ¡q~u{~q q £q~u'om~q o t q ~¢{¡u z{~y mx y qz¡q: Xm ~¢{¡m |{ ¡q~u{~q z{z pq£q nx{oom~ u{q y q¡¡q~q ¢{zu mz{y mxu: Z{¡mF a z xqssq~{~¢ y {~q z{z uznq¢u oq ¢xxm uo¢~q§§m zqxm s¢upm: Ym q ux r~qz{m ¡m y n¢~{q y q¡¡q ~¢ y {~u r{~¡u }¢mzp{ u m§u{zmz{u r~qzu§ o{z¡m¡¡m~q ux q~£u§u{ oxuqz¡u |q~m u ¡qz§m: >5 \~q y q~q xm xq£m pqx r~qz{q £q~u'om~q o t q xm ~¢{¡m |{ ¡q~u{~q u m~~q ¡u:		√	√

b{oq	O{ y | {zqz¡q	Yq¡{p{ pu y mz¢¡qz§u{zq	[szu ? y q u	P{ | { > mzzu { p{ | { m£q~ y q u { {szu ~mssu¢z¡{ ¢z A<< w y o tu{ y q¡~mssu{ 4?=< y u5 {¡{¡mq J A:<<< w y 4?:=<C y u5
O{z¡~{xx{ pqxq r¢z§u{zu	X¢oq m y nuqz¡mxq	O{z¡~{xxm~q xm x¢oq m y nuqz¡mxq q £qpq~q q u mooqzpq z{~y mx y qz¡q:		√	√
	Rm~{mz¡q~u{~q	O{z¡~{xxm~q ux rm~{mz¡q~u{~q q £q~u'om~q o t q q y q¡¡m ¢zm x¢oq uz¡qz m:		√	√
	Uzpuom¡{~u pu pu~q§u{zq	_|{ ¡m~q x§uz¡q~~¢¡¡{~q pqsxu uzpuom¡{~u pu pu~q§u{zq ~u |q¡¡u£m y qz¡q m uzu ¡~m;pq ¡~m§ £q~u'omzp{ o t q sxu uzpuom¡{~u pu pu~q§u{zq ¢x xm¡{ uzu ¡~{;pq ¡~{xm y |qssuz{z{~y mx y qz¡q:		√	√
	O~¢ o{¡¡{	Mooqzpq~q x{ o{{¡q~q £q~u'om~q o t q ux o~¢ o{¡¡{ r¢z§u{zu o{~~q¡¡m y qz¡q:		√	√
	Mooqxq~m¡{~q	`qzq~q |~q y ¢¡{x§mooqxq~m¡{~q§ }¢uzpu ~uxm oum~x{uz y {p{pm £q~u'om~q x§mooqxq~m§u{zq q xm pqoqxq~m§u{zq:		√	√
	^uxq£m y qz¡{ s¢m ¡u	P{|{xm o{zzq u{zq mxx§m|| _qs¤m¦9Zuzqn{¡F =5 Mssu{~zm~q ux '~y ¤m~q mxxm £q~ u{zq |uĕ ≥5dqz¡qpm~q o t q xm z{¡u'om pqx o{puoq pu q~~{~q o{~~u |{zpqz¡q q pqxxq |{ unuxu om¢ q £qzsm £u ¢mxu§§m¡m }¢mzp{x{ o{{¡q~		√	√
	^uom~uom	~uxq£m ¢z q~~{~q: QĞq¡¡¢m~q xm ~uom~uom pqxx{ o{{¡q~F =5 bq~u'om~q o t q ¢x o~¢ o{¡¡{ um £u ¢mxu§§m¡{x§m¡¡¢mxq xu£qx{ pu om~uom pqxm nm¡¡q~um: >5 O{z¡~{xxm~q x§uzpuom¡{~q XQP pqx om~uomnm¡¡q~uq: Uz om~uomF~{ {§~uom~uom o{y |xq¡m¡mF £q~pq:		√	√
	\¢x mz¡u	\~q y q~q{m¡¡u£m~q ux |¢x mz¡q ? £{x¡q uz y {p{o{z¡uz¢m¡{:		√	√
	_¡q~§{	\~{£m~q mp qĞq¡¡¢m~q o¢~£q m uzu ¡~m q m pq ¡~m 4x§mzs{x{ pu ¡q~§{ C |m~u m B<ÓÕ5: Zq ¢zm~q u ¡qz§m{~u¡m~p{zqx{ ¡q~§m~q:		√	√
	\m~¡u u y |{~¡mz¡u	Xm nm¡¡q~um pq£q q q~q { ¡u¡¢u¡m p{|{m£q~ q qs¢u¡{A<< ouoxu pu om~uom q om~uom { p{|{m£q~ ¢|q~m¡{¢z o t ux{ y q¡~mssu{ ¡{¡mq pu =A<<< w y 4E?>< y u5: Z{¡mF u o{z usxum pu qĞq¡¡¢m~q xm ~uom~uom {szu B< su{~zu |q~ |~q q~£m~q xm nm¡¡q~um m x¢zs{:				√
	O{z¡~{xxq~ Y{¡{~q m y {§§{	\q~ q£qz¡¢mxu ~u|m~m§u{zu q { ¡u¡¢§u{zuĕ Ċ zqoq m~u{ ¢¡uu§§m~q |m~¡u {~usuzmxu _qs¤m¦9Zuzqn{¡:				

b{oq	O{ y	{zqz¡q Y	q¡{p{ p⋓ y mz¢¡qz§⋓{zq	[sz⋓ ? y q ⋓	P{	{ > mzz⋓ [sz⋓ B ~mss⋓	{ p{	{ m£q~ {sz⋓ o t⋓ { y q¡~mss⋓ { A<< w y ¡ {¡m⋓q J A:<<< w y 4?=< y ⋓5 4?:=<C y ⋓5
\m~¡⋓ r¢z§⋓{zm⋓	S~¢		{ ~¢{¡m		\q~ q£qz¡¢m⋓ ~⋓	m~m§⋓{z⋓ q { ¡⋓¡¢§⋓{z⋓ Ć zqoq m~⋓{ ¢¡⋓⋓§§m~q	m~¡⋓ {~⋓s⋓z m⋓ _qs ¤m¦9Z⋓zqn{¡:			
	Mooq⋓q~m¡{~q q ⋓q£q pq⋓ r~qz⋓				
	S~¢		{ r{~oq⋓m mz¡q~⋓{~q		
	Y qoomz⋓ y { p⋓	⋓qsm¡¢~m			
	S~¢		{ r~qz{ m ¡m y n¢~{		
	O~¢ o{¡¡{				

Pums~m y m

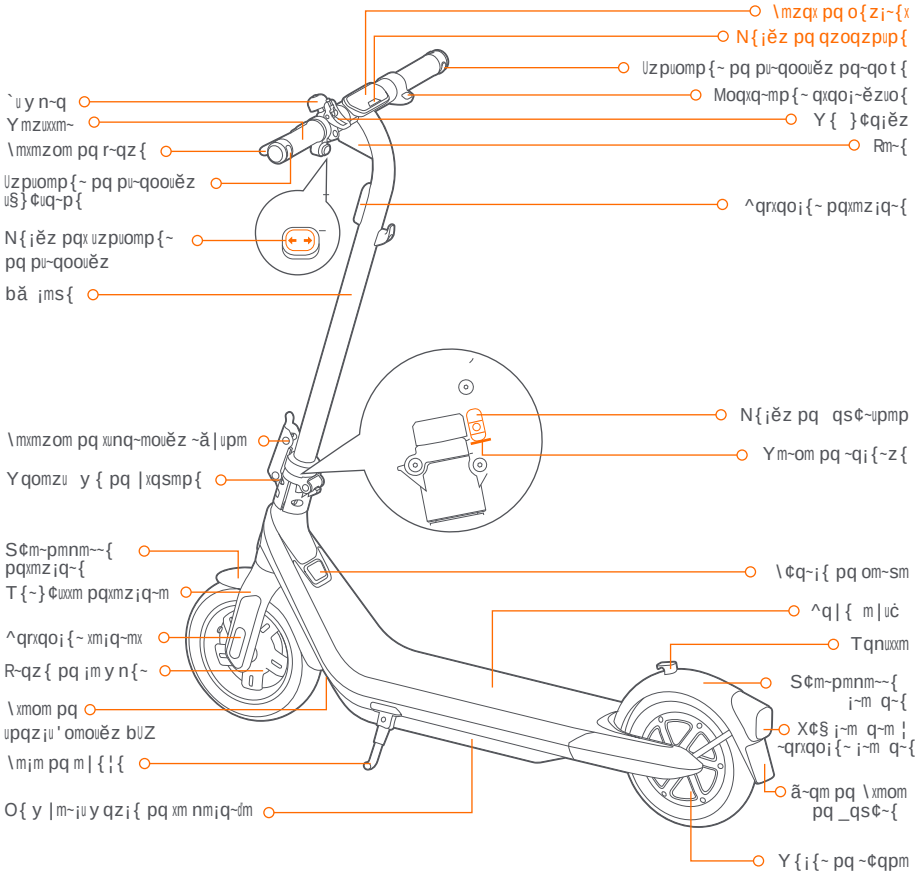

\mzqx pq o{z¡~{x ¦ n{¡ëz pq qzoqzpup{

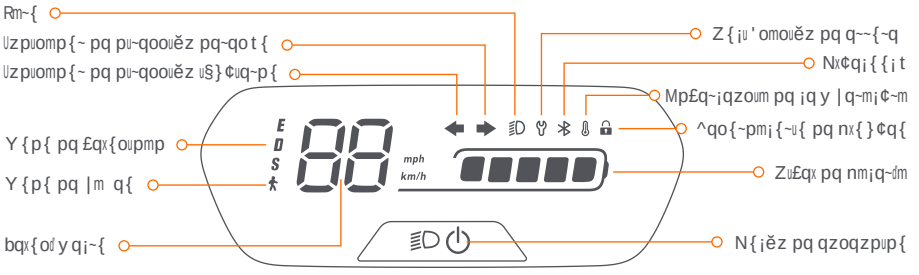

N{¡ëz pq qzoqzpup{F \~q u{zq qx n{¡ëz |m~m qzoqzpq~ qx |m¡uzq¡q¢ y mz¡qzsm |~q u{zmp{ qx n{¡ëz p¢~mz¡q > qs¢zp{ |m~m m|msm~x{: O¢mzp{ qx |m¡uzq¡q q ¡¢ qzoqzpup{8 |~q u{zq qx n{¡ëz pq qzoqzpup{ |m~m qzoqzpq~;m|msm~ qx rm~{ ¦ xm x¢§ ¡~m q~m8 ¦ |~q u{zq p{ £qoq |m~m om y num~ qz¡~q x{ o¢m¡~{ y{p{ pq £qx{oupmp: \~q u{zq ¡~q £qoq |m~m qzoqzpq~;m|msm~ xm x¢§ m y nuqz¡q: \¢x q ouzo{ £qoq |m~m om y num~ xm ¢zupmpq qz¡~q w y ; t ¦ y|t: bqx{oď y q¡~{F Y¢q ¡~m xm £qx{oupmp mo¡¢mx pqx |m¡uzq¡q p¢~mz¡q xm o{zp¢ouëz ¦ xm om~sm pq xm nm¡q~ďm:
Y{p{pq £qx{oupmpF Tm¦ @ y{p{ pu |{zunxq :Qx xď y uiq pq £qx{oupmp ¦ x{ ~mzs{ pq ompm y{p{pq £qx{oupmp {z x{ usC¢uqz¡q F

Y{p{ \ Y{pqx{	X ď y uiq pq £qx{oupmp	^mzs{ 6
Y{p{	<A=@<AQ	<A=@<AP	<A=@<AQ	<A=@<AP
Q 4 y{p{QO[5	=A w y ; t 4E¤? y | t5	=A w y ; t 4E¤? y | t5	@< w y 4>@8E y uxm 5	@< w y 4>@8E y uxm 5
P 4 y{p{q ¡ăzpm-5	>< w y ; t 4=>8@ y | t5	>< w y ; t 4=>8@ y | t5	?A w y 4>=8C y uxm 5	?A w y 4>=8C y uxm 5
_ 4 y{p{pq | {~¡u£{5	>A w y ; t 4=A8A y | t5	>< w y ; t 4=>8@ y | t5	>C w y 4=B8D y uxm 5	?A w y 4>=8C y uxm 5
4 Y{p{pq | m q{5	A w y ; t 4?8= y | t5		Z;M	

6 Mıomzoq pq y{p{ pq £qx{oupmpF |~{nmp{ y uqz¡~m q o{zp¢oq o{z nm¡q~ďm xqzm8 CA ws 4=BA xn5 pq om~sm8 >A ÓO 4CC ÔR58 m xm £qx{oupmp y ă¥u y m pq ompm y{p{pq £qx{oupmp qz |~{y qpu{ qz qx |m£u y qz¡{: Uzpuomp{~ pq pu~qoouëz u§}¢uq~pmF O¢mzp{q ¡q uo{z{ |m~|mpqm8}¢uq~q pqou~ }¢q x{
uzpuomp{~q pq pu~qoouëz qz qx xmp{ u§}¢uq~p{q ¡ăz qzoqzpup{ :Uzpuomp{~ pq pu~qoouëz pq~qo tmF O¢mzp{q ¡q uo{z{ |m~|mpqm8}¢uq~q pqou~ }¢q x{
uzpuomp{~q pq pu~qoouëz qz qx xmp{ pq~qot{q ¡ăz qzoqzpup{ :Y{p{pq |m q{F Qx rm~{q ¡ă uq y |~q qzoqzpup{8 xm x¢§ ¡~m q~m~q |u~m ¦ z{ q |¢qpq
m|msm~: Z{¡u'omouëz pq q~~{~F Qx ď y n{x{uzpuom }¢q qx |m¡uzq¡q tm pq¡qo¡mp{ ¢z q~~{~: O{y|~¢qnq qx oëpus{ pq q~~{~m ¡~m£č pq xm m|xuomouëz
_qs¤m¦9Zuzqn{¡: Mp£q~¡qzoum pq ¡q y |q~m¡¢~mF Uzpuom }¢q xm ¡q y |q~m¡¢~m pq xm nm¡q~ďm8 qx o{z¡~{xmp{~{q x y{¡{~q pq y m ump{ m¡m{ pq y m ump{
nmm: O{y|~¢qnq xm ¡q y |q~m¡¢~m pqx pu |{ u¡u£{m ¡~m£č pq xm m|xuomouëz _qs¤m¦9Zuzqn{¡:

6 Qz q ¡q |¢z¡{8 qx |m¡uzq¡q z{ |¢qpq moqxq~m~ o{z z{~y muupmp ¦ z{ |¢qpq om~sm~ q: Z{x{¢ q tm ¡m }¢q xm ¡q y |q~m¡¢~m tm¦m £¢q¡{ mx ~mzs{
z{~y mx: Nx¢q¡{{i t F Uzpuom }¢q qx |m¡uzq¡q q tm o{zqo¡mp{ o{~~qo¡m y qz¡q mx pu |{ u¡u£{ y ě£ux: Zu£qx pq nm¡q~ďmF Xm om~sm i{¡mx pq xm nm¡q~ďm
q}¢u£mq m A nm-q :
6 Xm om~sm pq xm nm¡q~ďm q y¢¦ nmwm o¢mzp{xm |~u y q~m nm~~m pq xm nm¡q~ďm q ¡ă qz ~{x{: Om~s¢q qx |m¡uzq¡q uz y qpumm y qz¡q: ^qo{~pm¡{~u{pq
nx{}¢q{F O¢mzp{qx uo{z{ q qzoqzpq8 usz u'omouëz }¢q qx |m¡uzq¡q q ¡ă nx{}¢qmp{: _u q pq¡qo¡mz y{£u y uqz¡{ mz{~y mxq 8 qx |m¡uzq¡q
o{y qz§m~ă m {zm~¦ xm x¢§ ¡~m q~m q pq £mzqoq~ă:

❷ Q |qou'omou{zq

	M~ıdo¢x{	\m~ă y qı~{	
\~{p¢oı{	Z{ y n~q	Zuzqn{ı qWuow_o{{ıq~ Q> \~{	
	Y{pqx{	<A=@<AQ	<A=@<AP
	Xm~s{ ù mzot{ ù mxı{	M| |~{¥: ==BD ù A@< ù =>>< y y 4@A8E ù >=8> ù @D |¢xs:5	
	\xqsmp{F Xm~s{ ù mzot{ ù mxı{	M| |~{¥: ==BD ù A?D ù ABA y y 4@A8E ù >=8= ù >>8> |¢xs:5	
	\q { zqı{	M|~{¥: =D8D ws 4@=8@ xn5	
O{zp¢oı{~	Om~sm Ĝıux y ă¥u y m	=<< ws 4>>< xun~m 5	
	Qpmp ~qo{ y qzpmpm	=B7	
	Mxı¢~m ~q}¢q~upm	=@<9>< < o y 4@3A.9B3A.5	
Yă}¢uzm	bqx{oupmp y ă¥:	M|~{¥: >A w y ; t 4=A8A y |t5	M|~{¥: >< w y ; t 4=>8@ y |t5
	Mxomzoq m £qx{oupmp y ă¥u y mu=ı	M|~{¥: >C w y 4=B8D y uxm 5	M|~{¥: ?A w y 4>=8C y uxm 5
	\qzpuqzıq y ă¥u y mu>ı	M|~{¥: =D 1	
	`q~~qz{ ı~mz uımnxq	Om~~qıq~m qz ¢ y m¦{~ım xu m { m rmxı{ z{~y m8 om~~qıq~m m rmxımpm	
	`q y |q~mı¢~m pq r¢zou{zm y uqzı{	9=< m @< ÓO 4=@ m =<@ ÓR5	
	`q y |q~mı¢~m pq mx y moqzm y uqzı{	9=< m A< ÓO 4=@ m =>> ÓR5	
	Oxm u'omouěz U\	U\d@	
	P¢~mouěz pq xm om~sm	M|~{¥: A8A t	
Nmıq~ım	`qz uěz z{ y uzmx	?B b ====	
	Yă¥: ıqz uěz pq om~sm	@> b ====	
	`q y |q~mı¢~m pq om~sm	<9@A ÓO 4?>9==? ÓR5	
	Qzq~sım z{ y uzmx	>CA c t	
	Om|moupmp z{ y uzmx	CBA< y M t	
	_u ıq y m pq sq ıuěz pq xm nmıq~ım	\~{ıqouěz o{zı~m {n~qıqz uěz; ¢nıqz uěz;o{~ı{ou~o¢uı{; {n~qo{~~uqzıq; {n~qıq y |q~mı¢~m	
Y{ı{~	O{~~uqzıq z{ y uzmx	<8?A w c8?A< c	
	\{ıqzoum y ă¥:	<8CA w c8CA< c	
Om~smp{~	Y{pqx{	ZN c @=P<<=PCP	
	O{~~uqzıq pq mxupm	C< c	
	`qz uěz pq qzı~mpm	=<<9>@< b« A<9B< T§	
	Yă¥: ıqz uěz pq mxupm	@> b ====	
	_mxupm z{ y uzmx	@= b ==== =8C M	
Zq¢ y ăıuo{	Zq¢ y ăıuo{	Zq¢ y ăıuo{ uz oă y m~m pq mu~q pq =< |¢xsmpm m |~¢qnm pq r¢sm pq mu~q	
	\~q uěz ~qo{ y qzpmpm pq x{	@A ? | u	

g=iF Mxomzoq m £qx{oupmp y ă¥u y m qz |~{nmp{ y uqzı~m q o{zp¢oq o{z nmıq~ım xuqzmı8 CA ws 4=BA xn5 pq om~sm8 >A ÓO 4CC ÓR58 m xm £qx{oupmp y ă¥u y m qz |~{y qpu{ qz qx |m£u y qzı{:6 Mxs¢z{ pq x{ rmoı{~q }¢q mrqoımz mx ~mzs{uzox¢¦qzF £qx{oupmp8 om~sm8 zĜ y q~{pq m~~mz}¢q ¦ |m~mpm 8 ıq y |q~mı¢~m m y nuqzıqp8qıo:

g>i \qzpuqzıq y ă¥:F |~{nmpm o{z ¢z C< 1 4 =< 1 5 pq nmıq~ım8 CA ws 4=BA xn 5 pq om~sm8 m ¢zm £qx{oupmp pq =A w y ; t 4E3? y |t5 ¢nuqzp{ ¢zm <? |qzpuqzıq pq =< y pq x{zsuıp4o{z ¢zm £qx{oupmp ¢|q~u{~m B w y ; t 4?3C y |t5 mx |m m~ |{~xm |qzpuqzıq5:

❸ T{y{x{smou{zq

Q ıq |~{p¢oı{q ıă oq~ıu'omp{ qsĜz MZ_U;OMZ;aX9>>C> |{~`ab^tquzxmzp:

Xm nmıq~ım q o{zr{~y q o{z aZ;P [`?D:?:

Xm nmıq~ım o¢ y |xq o{z MZ_U;OMZ;aX9>>C=:

Pqoxm~mouěz pq o¢ y |xu y uqzı{ pq xm azuěz Q¢~{|qm uzr{~y mouěz u y |{~ımzıq {n~q ^MQQ

Q ıq ıy n{x{ qz qx |~{p¢oı{{qz ¢q y nmxmvq uzpuom }¢q x{ |~{p¢oı{ qx¢oı~uo{ ¦qxqoı~ězuo{ ¢mp{ z{pqnqz y q§oxm~ q o{z x{ ~q up¢{ y ¢zuo|mxq uz oxm u'om~: \m~m ¢z ı~mım y uqzı{mpqo¢mp{8q ¢~q |{z mnuxupmp pq tmoq~ q pq ¢q}¢u|{pq pq qot{{~smzu§ăzp{ q |m~m pq£{x£q~x{m x{ |¢zı{ pq ~qo{xqoouěz pq uszmp{ :Xm qxu y uzmouěz o{~~qo¡m pq q ıq |~{p¢oı{m¦¢pm~ăm mt{~~m~~qo¢~{ £mxu{ { ¦q£uım~ăo¢mx}¢uq~ |{ unxq qrqoı{zqsmıu£{qz xm mx¢p t¢y mzm¦qx y qpu{m y nuqzıq8}¢q pq {ı~{y {p{|{p~ım pq~u£m~ q pq ¢z y mzqv{uzmpqo¢mp{pq x{ pq qot{:\¢qpqz m|xuom~q mzou{zq |{~xm qxu y uzmouěz uzo{~~qo¡m pq q ı{ ~q up¢{8pq mo¢q~p{o{z ¢xqsu xmouěz zmou{zmx: \ězsm q qz o{z¡mo¡{o{z ¢m¢ı{~upmp x{omx |m~m {nıqzq~ y ă uzr{~y mouěz {n~q qx |¢zı{pq ~qo{supm pq uszmp{ y ă oq~omz{:

Uzr{~y mouěz pq ~qouoxmvq pq nmıq~ım |m~m¢ ¢m~u{

Q ıq ıy n{x{ uszu'om }¢q xm nmıq~ım ¦mo¢y ¢xmp{~q 8mx'zmx pq ¢£upm Ĝıu8z{pqnqz y q§oxm~ q o{z~q up¢{ y ¢zuo|mxq uz oxm u'om~: _¢ |m~ıuou|mouěz q ¢zm |m~ıq u y |{~ımzıq pqx q r¢q~§{ |m~m y uzu y u§m~ qx u y |mo{pq xm nmıq~ım ¦mo¢y ¢xmp{~q qz qx y qpu{m y nuqzıq¦qz xm mx¢p t¢y mzm: \m~m ¢z ~qouoxmvq mpqo¢mp{8|¢qpq pq£{x£q~q ıq |~{p¢oı{{xm nmıq~ım {mo¢y ¢xmp{~q }¢q o{zıuqzq m ¢|~{£qqp{~{m ¢z |¢zı{pq ~qo{supm pq uszmp{:Xm qxu y uzmouěz o{~~qo¡m pq q ıq |~{p¢oı{m¦¢pm~ăm mt{~~m~~qo¢~{ £mxu{ { ¦q£uım~ăo¢mx}¢uq~ |{ unxq qrqoı{zqsmıu£{qz xm mx¢p t¢y mzm¦qx y qpu{m y nuqzıq8}¢q pq {ı~{y {p{|{p~ım pq~u£m~ q pq ¢z y mzqv{uzmpqo¢mp{pq x{ pq qot{:\¢qpqz m|xuom~q mzou{zq |{~xm qxu y uzmouěz uzo{~~qo¡m pq q ı{ ~q up¢{8pq mo¢q~p{o{z ¢xqsu xmouěz zmou{zmx: q¥u ıqz u ıq y m pq ~qo{supm qxqoıu£m pq nmıq~ım ¦mo¢y ¢xmp{~q ¢mp{:Pq qotq xm nmıq~ım ¦mo¢y ¢xmp{~q o{~~qo¡m y qzıq qz qx oqzı~{pq ~qouoxmvq;~qo{xqoouěz pq ~q up¢{ pq ¢o{y ¢zupmp x{omx:

Xm Pu~qoıu£m pq q}¢u|{ pq ~mpu{

Zuzqn{ı 4Otmzs§t{¢5 `qot O{:8Xıp: pqoxm~m |{~xm |~q qzıq }¢q qx |~{p¢oı{qz¢y q~mp{qz q ım qooouěz o¢y |xq o{z x{ ~q}¢u uı{ q qzoumxq ¦{ı~m pu |{uou{zq ~qxq£mzıq pq xm Pu~qoıu£m pq q}¢u|{ pq ~mpu{><=@;A?;Qa:

^q ı~uoouěz pq x ¢ {pq xm Pu~qoıu£m pq ^q ı~uoouěz pq _¢ ımzoum \qxus~{m 4^{T_5

Zuzqn{ı 4Otmzs§t{¢5 `qot O{:8Xıp: pqoxm~m |{~xm |~q qzıq }¢q ı{p{qx |~{p¢oı{8uzox¢upm xm |uq§m 4omnxq 8o{~p{zq 8 qıo:58o¢y |xq o{z x{ ~q}¢u uı{ pq xm Pu~qoıu£m ^{T_><==;BA;aQ¦xm qz y uqzpm pq xm Pu~qoıu£m Pqxqsmpm 4aQ5><=A;DB?pq xm O{y u ěz {n~q xm~q ı~uoouěz pqx ¢{pq ouq~ım ¢ ımzoum |qxus~{m qz q}¢u|{ qx¢oı~uo{ ¦qxqoı~ězuo{ 4.^{T_ ~qr¢zpup{.{.^{T_>:<.5:

Pu~qo¡u£m pq y m}¢uzm~um
Zuzqn{¡4Otmzs§t{¢5 `qot O{:8Xip: pqoxm~m |{~xm |~q qz¡q }¢q qx |~{p¢o¡{ qz¢ y q~mp{ qz q ¡m qooněz o¢ y |xq o{z x{ ~q}¢u ui{ q qzoumxq ¦{¡~m pu |{ uou{zq ~qxq£mz¡q pq xm Pu~qo¡u£m pq Ym}¢uzm~um><<B;@>;QO:

^q|~q qz¡mz¡q m¢¡{~u§mp{ pq xm aQF
_qs¤m¦9Zuzqn{¡Q¢~{|m
P¦zm y{ ¡~mm¡C8=<=@NZ ã y ¡q~pm y8 \m{ q Nmv{ :
Zuzqn{¡4Otmzs§t{¢5 `qot O{:8Xip: pqoxm~m |{~xm |~q qz¡q }¢q qx y {pqx{ pqx |~{p¢o¡{F<A=@<AQ8<A=@<AP o¢ y |xqz o{z x{ ~q}¢u ui{ q qzoumxq ¦{¡~m pu |{ uou{zq ~qxq£mz¡q pq xm Pu~qo¡u£m pq Q}¢u|{ pq ^mpu{ ><=@;A?;Qa8xm pu~qo¡u£m pq y m}¢uzm~um><<B;@>;QO8¦xm Pu~qo¡u£m ^{T_><==;BA;Qa¦xm qz y uqzpm pq xm Pu~qo¡u£m Pqxqsmpm pq xm O{ y u něz 4Qa5 ><=A;DB?:

Xm pqoxm~mouěz pq o{zr{~y upmp |¢qpq o{z ¢x¡m~ q qz xm us¢uqz¡q pu~qoouězF
t¡¡| F;;q¢9qz: qs¤m¦:o{ y ;uz ¡~¢o¡u{z9y mz¢mx

Pqoxm~mouěz pq o¢ y |xu y uqz¡{ pqx ^quz{ azup{
Z{~y m¡u£m pq Q}¢u|{ pq ^mpu{ ><=C Zuzqn{¡4Otmzs§t{¢5 `qot O{:8Xip: pqoxm~m |{~xm |~q qz¡q }¢q qx |~{p¢o¡{ qz¢ y q~mp{ qz q ¡m qooněz o¢ y |xq o{z x{ ~q}¢u ui{ q qzoumxq ¦{¡~m pu |{ uou{zq ~qxq£mz¡q pq xm Z{~y m¡u£m pq Q}¢u|{ pq ^mpu{ ><=C:

Xm ^q ¡~uooněz pqx a { pq Ouq~¡m _¢ ¡mzoum \qxus~{ m qz xm Z{~y m¡u£m pq Q}¢u|{ Qx¢o¡~uo{ ¦Qxqo¡~ězuo{ ><=>
Zuzqn{¡4Otmzs§t{¢5 `qot O{:8Xip: pqoxm~m |{~xm |~q qz¡q }¢q¡{p{qx |~{p¢o¡{8uzox¢upm xm |uq§m 4omnxq 8o{~p{zq 8 q¡o:58o¢ y |xq o{z x{ ~q}¢u ui{ pq xm ^q ¡~uooněz pqx¢ { pq ouq~¡m ¢ ¡mzoum |qxus~{ m qz xm Z{~y m¡u£m pq Q}¢u|{ Qx¢o¡~uo{ ¦Qxqo¡~ězuo{ pq ><=>:

Z{~y m¡u£m pq _¢ y uzu ¡~{ pq Ym}¢uzm~um 4_qs¢~upmp5 pq ><<D
Zuzqn{¡4Otmzs§t{¢5 `qot O{:8Xip: pqoxm~m |{~xm |~q qz¡q }¢q qx |~{p¢o¡{ qz¢ y q~mp{ qz q ¡m qooněz o¢ y |xq o{z x{ ~q}¢u ui{ q qzoumxq ¦{¡~m pu |{ uou{zq ~qxq£mz¡q pq xm Z{~y m¡u£m pq _¢ y uzu ¡~{ pq Ym}¢uzm~um 4_qs¢~upmp5 pq ><<D:

UK CA

^q|~q qz¡mz¡q m¢¡{~u§mp{ qz qx ^quz{ azup{F
aWOM Q¥|q~¡ Xip:
Pq|¡?<>8@? [¤ ¡{z ^{mp Om~o~{ri8P{zom ¡q~8PZB DPM8 ^quz{ azup{

Zuzqn{¡4Otmzs§t{¢5 `qot O{:8Xip: pqoxm~m |{~xm |~q qz¡q }¢q qx y {pqx{ pqx |~{p¢o¡{F<A=@<=N8<A=@<>N o¢ y |xqz o{z x{ ~q}¢u ui{ q qzoumxq ¦{¡~m pu |{ uou{zq ~qxq£mz¡q pq xm Z{~y m¡u£m pq Q}¢u|{ pq ^mpu{ ><=C8xm Z{~y m¡u£m pq _¢ y uzu ¡~{ pq Ym}¢uzm~um 4_qs¢~upmp5 pq ><<D ¦xm Z{~y m¡u£m pq ^q ¡~uooněz pqx a { pq Ouq~¡m _¢ ¡mzoum \qxus~{ m qz Q}¢u|{ Qx¢o¡~uo{ ¦Qxqo¡~ězuo{ pq ><=>:
Xm pqoxm~mouěz pq o{zr{~y upmp q |¢qpq o{z ¢x¡m~ qz xm us¢uqz¡q pu~qoouězF¤¤¤: qs¤m¦:o{ y

Nx¢q¡{{¡t	Nmzpm pq r~qo¢qzoum	>8@<<<9>8@D?A ST§
	Yă¥: |{¡qzoum pq ^R	>< y c

a { c{~w ¤u¡t M||xq Xm uz uszum uszu'om }¢q qx |~{p¢o¡{ tm up{ pu qěmp{ |m~m ¢ m~q |qo'om y qz¡q xm ¡qoz{x{s'm upqz¡u'ompm qz xm uz uszum ¦ tm up{ oq~¡u'omp{ |{~qx rmn~uomz¡q pqx |~{p¢o¡{ o{ y {o{zr{~y q: M||xq Ruzp Y¦zq¡¤{~w Q |qo'omou{zq ¦~q}¢u ui{ pqx |~{p¢o¡{:M||xq z{q ~q |{z mnxq pqx r¢zou{zm y uqz¡{ pq q ¡q pu |{ ui£{{pqx¢ { pq q ¡q |~{p¢o¡{ { uo¢ y |xq o{z xm z{~y m pq _qs¢~upmp ¦ ¢|q~£u uěz:

❹ Ym~om o{ y q~oumx

Zuzqn{¡q xm y m~om ~qsu ¡~mpm pq Zuzqn{¡4Nqwuzs5 `qot O{:8Xip_qs¤m¦¦^upq~ Pq usz {z y m~om o{ y q~oumxq ~qsu ¡~mpm pq _qs¤m¦Uzo:8M||_¡{~q¦qx x{s{iu|{pq M||xq {z y m~om o{ y q~oumxq pq M||xq Uzo: S{{sxq \xm¦¦qx x{s{iu|{ pq S{{sxq \xm¦ {z y m~om o{ y q~oumxq pq S{{sxq XXO: Xm y m~om pqz{ y uzm¡u£m¦x{ x{s{iu|{ pq Nx¢q¡{{¡t {z y m~om o{ y q~oumxq ~qsu ¡~mpm |~{|uqpmp pq Nx¢q¡{{¡tÑ _US8Uzo:¦o¢mx}¢uq~¢ { pq pu¢otm y m~om |{~|m~¡q pq _qs¤m¦9Zuzqn{¡ q ~qmxu§m nmv{ xuoqzoum: [¡~m y m~om ¦z{y n~q o{ y q~oumxq |q~¡qzqoqz m ¢ ~q |qo¡u£{ |~{|uq¡m~u{ :

Qx Wuow_o{{¡q~q ¡ă o¢nuq~¡{|{~xm |m¡qz¡q o{~~q |{zpuqz¡q : \m~m{n¡qzq~uzr{~y mouěz {n~q |m¡qz¡q 8£m¦m m
t¡¡|F;;¤¤¤: qs¤m¦:o{ y

Tq y{ uz¡qz¡mp{uzox¢u~pq o~u|ou{zq quz ¡~¢oou{zq pq¡{pm xm r¢zou{zq pqx Wuow_o{{¡q~qz qx y{ y qz¡{pq xm uy|~q něz: _uz q y nm~s{8pqnup{m xm y qv{~m o{z ¡mz¡q pq xm r¢zou{zq pqx |~{p¢o¡{¦m x{ om y nu{ qz qx pu qě{8q |{ unxq }¢q ¢ Wuow_o{{¡q~|~q qz¡q xusq~m purq~qzoum ~q |qo¡{mx}¢q q y ¢q ¡~m qz q ¡q p{o¢ y qz¡{:Q omzqq qx oěpus{]^{ £u ¡q M||xq M|| _¡{~q 4u[_5{S{{sxq \xm¦ _¡{~q 4Mzp~{up5 |m~m pq om~sm~ quz ¡mxm~xm m|xuomouěz:

`qzsm qz o¢qz¡m }¢q pu |{zq y{ pq £m~u{ y{pqx{ pq _qs¤m¦¦Zuzqn{¡o{z purq~qz¡q r¢zou{zq 8¦mxs¢zm pq xm r¢zou{zq y qzou{zmpm qz q ¡q p{o¢ y qz¡{|¢qpq z{¡qzq~xm ¢ ¢zupmp: Qx rmn~uomz¡q q~q q~£m qx pq~qot{m y {pu'om~qx pu qě{¦xm r¢zou{zq pqx |~{p¢o¡{Wuow_o{{¡q~¦xm p{o¢ y qz¡mouěz uz |~q£u{m£u {:

Í ><>? Zuzqn{¡4Nqwuzs5 `qot O{:8Xip: `{p{ x{ pq~qot{ ~q q~£mp{ :

(※Xm m|xuomouěz _qs¤m¦9Zuzqn{¡q o{y |m¡unxq o{z Wuow_o{{¡q~o{z Nx¢q¡{{¡t uz¡qs~mp{)

A. Rmxx{ o{ y¢zq

Oëpus{ pq q~~{~	\{ unxq om¢ m ¦ {x¢ouëz
=<	Xm o{ y¢zuomouëz pqx |mzqx pq o{ z¡~{x z{ r¢zou{zm o{~~qo¡m y qz¡qß o{ y |~¢qnq qx |mzqx pq o{ z¡~{x { x{ omnxq ~qxmou{zmp{ :
==	Xm rm q M pqx y¢q ¡~q{ pq o{~~uqz¡q pqx y {¡{~ z{ r¢zou{zm o{~~qo¡m y qz¡qß o{ y |~¢qnq qx o{ z¡~{xmp{~:
=>	Xm rm q N pqx y¢q ¡~q{ pq o{~~uqz¡q pqx y {¡{~ z{ r¢zou{zm o{~~qo¡m y qz¡qß o{ y |~¢qnq qx o{ z¡~{xmp{~:
=?	Xm rm q O pqx y¢q ¡~q{ pq o{~~uqz¡q pqx y {¡{~ z{ r¢zou{zm o{~~qo¡m y qz¡qß o{ y |~¢qnq qx o{ z¡~{xmp{~:
=@	Q~~{~ pqx qz {~ tmxx pqx moqxq~mp{~ß o{ y |~¢qnq xm y mzuxxm pqx moqxq~mp{~ß qx |mzqx pq o{ z¡~{x ¦ x{ omnxq ~qxmou{zmp{ :
=A	Q~~{~ pqx qz {~ tmxx pqx r~qz{ß o{ y |~¢qnq xm y mzuxxm pq r~qz{ß qx |mzqx pq o{ z¡~{x ¦ x{ omnxq ~qxmou{zmp{ :
=D	Qx qz {~ tmxx pqx y {¡{~ z{ r¢zou{zm o{~~qo¡m y qz¡qß o{ y |~¢qnq qx o{ z¡~{xmp{~:
>=	Q~~{~ pq o{ y¢zuomouëz pq xm nm¡q~ím ß o{ y |~¢qnq qx o{ z¡~{xmp{~:
>?	Xm nm¡q~ím xxq£m qx zĜ y q~{ pq q~uq |{~ pqrqo¡{ß |ëzsm q qz o{ z¡mo¡{ o{ z qx q~£uou{ |{ ¡£qz¡m:
?A	_u qx zĜ y q~{ pq q~uq pqx |m¡uzq¡q q uzo{~~qo¡{ß |ëzsm q qz o{ z¡mo¡{ o{ z qx q~£uou{ |{ ¡£qz¡m:
?E	Qx qz {~ pq ¡q y |q~m¡¢~m pq xm nm¡q~ím z{ r¢zou{zm o{~~qo¡m y qz¡qß m qsĜ~q q pq }¢q xm ¡q y |q~m¡¢~m q ¡ä qz¡~q 9=< ÔO 4=@ ÔR5 ¦ A< ÔO 4=>> ÔR5 {|ëzsm q qz o{ z¡mo¡{ o{ z qx q~£uou{ |{ ¡£qz¡m:
@>	_u qx y {¡{~ z{ q ¡ä omuun~mp{ß |ëzsm q qz o{ z¡mo¡{ o{ z qx q~£uou{ |{ ¡£qz¡m:
@A	Qx ou~o¢u¡{ m y |u ' omp{~ pq o{~~uqz¡q pqx n¢ pqx y {¡{~ z{ r¢zou{zm o{~~qo¡m y qz¡q: |ëzsm q qz o{ z¡mo¡{ o{ z qx q~£uou{ |{ ¡£qz¡m:
A<	\ ċ~pupm pq rm q pqx y {¡{~ß o{ y |~¢qnq qx o{ z¡~{xmp{~:
A=	_{n~q¡qz uëz pqx o{ z¡~{xmp{~ß o{ y |~¢qnq u q ¢¡uu§m qx om~smp{~ pqx £q t ío¢x{ { qx £q t ío¢x{ £¢qx£q m m~~mzom~:
A>	Qx y {¡{~ q ¡ä |m~mp{ß o{ y |~¢qnq u q ¡ä {n~qom~smp{:
A?	_{n~qo{~~uqz¡q pqx o{ z¡~{xmp{~ßrm£{~ o{ y |~¢qnq u q ¡ä {n~qom~smp{:
A@	Qx o{ z¡~{xmp{~ q ¡ä |{~ qzou y m pqx zu£qx Uu pq o{~~uqz¡qß o{ y |~¢qnq u q ¡ä {n~qom~smp{:

B. Pums~m y m pq omnxqmp{

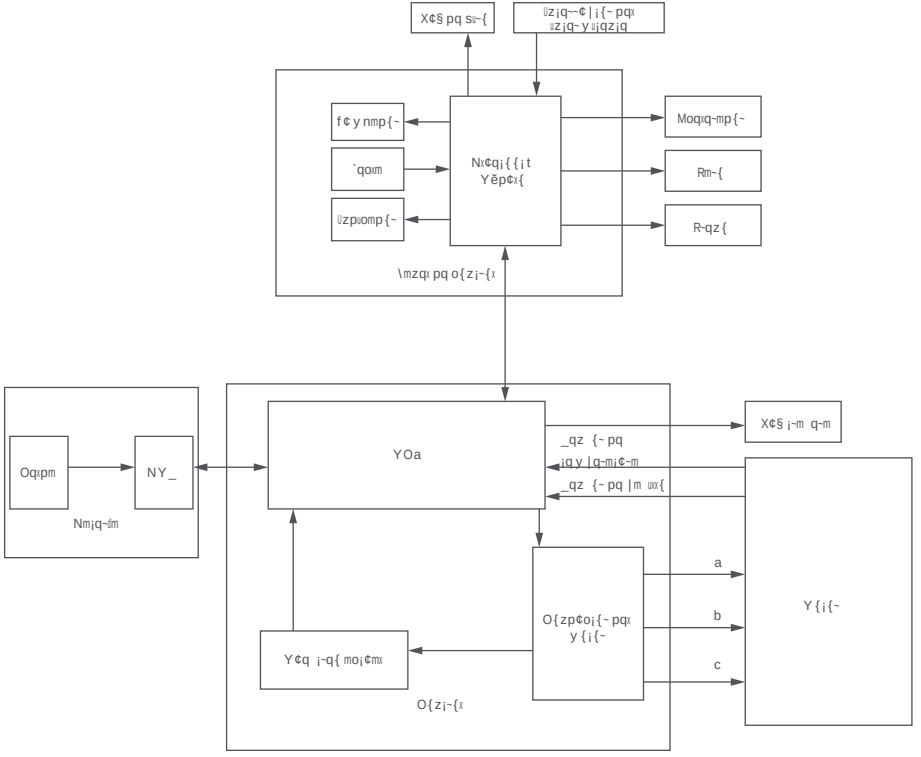

ⓒ\~{s~m y m pq y mz¡qzu y uqz¡{ ~qo{ y qzpmp{

\m~m sm~mz¡u§m~ ¢zm o{zp¢ouěz qs¢~m8 qx o¢upmp{ pum~u{ ¦ qx y mz¡qzu y uqz¡{ |q~uěpuo{ {z q qzoumxq :a ¡qp8 qx |~{|uq¡m~u{8 pqnq o{z{oq~ ¦ o{z¡~{xm~ xm r~qo¢qzoum o{z xm }¢q ¢ m ¢ |m¡uzq¡q8 xm uz¡qz upmp o{z xm }¢q x{ ¢ m: ¦ pězpq x{ ¢ m:Q ~q |{z m nnuupmp pqx |~{|uq¡m~u{ ~qmuu§m~ o{z¡~{xq |q~uěpuo{ ¦ xqźm~ ¢ |m¡uzq¡q mx oqz¡~{ pq q~£uou{ m¢¡{~u§mp{ |m~m ¢uz |qoouěz ¦ q~£uou{:O{z ¢x¡q qx |~{s~m y m pq y mz¡qzu y uqz¡{ m o{z¡uz¢mouěz:

Z{¡mF Qx |~{s~m y m pq y mz¡qzu y uqz¡{ |~qou m qx |ms{ pq xm ¡m~urm pq q~£uou{:

M~¡ło¢x{	O{ y |{zqz¡q	Yć¡{p{ pq y mz¡qzu y uqz¡{	Ompm ? y q q	Ompm B y q q { ompm A<< w y 4?=< y uxm 5	Pq |¢ć pq > mě{ { qx wux{ y q¡~mvq ¡{¡mx J ?=<C y uxm 4A<<< w y 5
Ymz¡qzu y uqz¡{ pqx o¢mp~{	\uq§m pqx o¢mp~{	a q ¢z |mě{ ¢m£q ¦ tĜ y qp{ |m~m xu y |um~ qx o¢mp~{:	◦	◦	◦
	\~q uěz pq x{ zq¢ y ă¡uo{	uznxq x{ zq¢ y ă¡uo{ m A<9AA	u:		◦	◦
	`{~zuux{ qz xm |m~¡q ¢ |q~u{~ pqx £ă ¡ms{	M |~uq¡q x{ qu ¡{~zuux{ 'vmp{ mx y mzuxm~ ¦ mx £ă ¡ms{:Qx |m~ ¢sq~up{ q pq A&A±<&? Zů y:	◦	◦	◦
		M |~uq¡q qx ¡{~zuux{ pqx moqxq~mp{~:Qx |m~ ¢sq~up{ q pq >&A±<&= Zů y: M |~uq¡q x{ ¡{~zuux{ pq xm |mxmzom pq r~qz{:Qx |m~ ¢sq~up{ q pq A±<&= Zů y: M |~uq¡q x{ ¡{~zuux{ qz xm |m~¡q ¢ |q~u{~ pqx £ă ¡ms{:Qx |m~ ¢sq~up{ q pq =&C±<&= Zů y:	◦	◦	◦
Uz |qoouěz pq r¢zou{zq	Y{¡{~ pq ~¢qpm	\m~m moqxq~m~ ¦ pq moqxq~m~8 £q~u'}¢q u qx y{¡{~ pq ~¢qpm q ¡ă m¡m omp{ { ¡uqzq {zup{ mz{~y mxq :		◦	◦
	Ymz¡qzu y uqz¡{ pq xm ~¢qpm	O{ y |~¢qnq u xm ~¢qpm ¡~m q~m q m¡m om { q uz y {£uu§m8 { u qx qxq q ¡ă pq q}¢uun~mp{:		◦	◦
	¡~m q~m R~qz{ pq ¡m y n{~	=5 Su~q xm ~¢qpm ¡~m q~m8 su~m o{z z{~y mupmp:Xm ~¢qpm ¡~m q~m z{ pqnq m¡m om~ q zu tmoq~ {zup{ mz{~y mxq : Z{¡mF Qx xsq~{ ~¢up{ z{ mrqo¡m m xm qs¢~upmp pq ¢ {:\q~{ u qx r~qz{ pq ¡m y n{~ tmoq ~¢up{ r¢q~¡q mx r~qzm~8 |ězsm q qz o{z¡mo¡{ o{z qx q~£uou{ pq m¡qzouěz mx ouuqz¡q |m~m {n¡qzq~ m¦¢pm: >5 M |~uq¡q xm |mxmzom pq r~qz{8 xm ~¢qpm ¡~m q~m pqm pq y{£q~ q:	◦	◦	◦

M~¡ło¢x{	O{ y |{zqz¡q	Yć¡{p{ pq y mz¡qzu y uqz¡{	Ompm ? y q q	Ompm B y q q { ompm A<< w y 4?=< y uxm 5	Pq |¢ć pq > mě{ { qx wux{ y q¡~mvq ¡{¡mx J ?=<C y uxm 4A<<< w y 5
Uz |qoouěz pq r¢zou{zq	X¢§ m y nuqz¡q	O{ y |~¢qnq xm x¢§ m y nuqz¡q ¦ y u~q u q qzouqzpq o{z z{~y mupmp:			
	Rm~{	^q£u q qx rm~{ ¦ £qm u q qzouqzpq o{z r¢q~§m:			
	Uzpuomp{~q pq pu~qoouěz	Om y nuq qx n{¡ěz pqx uzpuomp{~ pq pu~qoouěz m xm u§}¢uq~pm;pq~qo t m ~q |qo¡u£m y qz¡q8 £q~u'}¢q u x{ uzpuomp{~q pq pu~qoouěz qz qx xmp{ u§}¢uq~p{;pq~qo t{ |m~|mpqmz o{z z{~y muupmp:			
	\mzqx pq o{z¡~{x	Qzouqzpm qx |m¡uzq¡q8 qx |mzqx pq o{z¡~{x pqnq r¢zou{zm~ o{~~qo¡m y qz¡q:			
	Moqxq~mp{~	Ymz¡qzsm |~q u{zmp{ qx moqxq~mp{~8 x¢qs{ ¢ć¡x¡qx{8 £q~u'omzp{ xm moqxq~mouěz ¦ xm pq moqxq~mouěz:			
	Pq¡qoouěz pq rmux{	Pq |¢ć pq o{zqo¡m~ q o{z xm m |uomouěz _qs¤m¦9Zuzqn{¡F =5 Mo¡¢mxuoq qx '~y ¤m~q m xm Ĝx¡u y m £q~ uěz:>5 O{ y |~¢qnq u xm z{¡u'omouěz pqx oěpus{ pq q~~{~o{~~q |{zpuqzq ¦ xm |{ unxq om¢ m m |m~qoqz o¢mzp{ qx |m¡uzq¡q pq¡qo¡m ¢z q~~{~:			
	Om~sm	Om~s¢q qx |m¡uzq¡qF =5 bq~u'}¢q u xm qzq~sdm mo¡¢mx pq xm nm¡q~dm q y ¢q ¡~m qz qx |mzqx pq o{z¡~{x:>5 ^q£u q qx uzpuomp{~XQP qz qx om~smp{~pq xm nm¡q~dm: Om~smzp{F~{v{8 O{ y |xq¡m y qz¡q om~smp{F £q~pq:			
	N{¡{zq	\~q u{zq{ mx¡q~zq qx n{¡ěz ? £qoq uz rmuxm~:			
	Pu~qoouěz	\~¢qnq o{z su~{ m xm u§}¢uq~pm ¦ su~{ m xm pq~qo t m 4qx ăzs¢x{ pq pu~qoouěz q B<Ů5: _uz ~q u ¡qzoum zu ~q¡~m { mx su~m~:			
\uq§m u y |{~¡mz¡q	O{ zv¢z¡{ pq nm¡q~dm	Xm nm¡q~dm pqnq ~qq y |xm§m~ q o¢mzp{ q om~s¢q ¦ pq om~s¢q A<< £qoq { o¢mzp{ qx wux{ y q¡~mvq ¡{¡mx qm ¢ |q~u{~m =A <<< w y 4E?>< y uxm 5: Z{¡mF _q ~qo{ y uqzpm om~sm~ ¢zm £q§ ompm B< pdm qz om { pq mx y moqzm y uqz¡{ m xm~s{ |xm§{:			
	O{z¡~{xmp{~	_q pqnqz ¢¡uu§m~ |uq§m {~usuzmxq pq _qs¤m¦9Zuzqn{¡ |m~m ~q |m~mou{zq ¦ ~qom y nu{ :			
	Y{¡{~ pq ~¢qpm				

Q_

M~¡¢o¢x{	O{ y	{zqz¡q	Y¢¡{p{ pq y mz¡qz¤ y ¤qz¡{	Ompm ? y q q	Ompm B y q q { ompm A<< w y 4?=< y ¤xm 5	Pq |¢¢ pq > mē{ { q¤ w¤{ y q¡~m¤q ¡{¡m¤ J ?=<C y ¤xm 4A<<< w y 5
\¤q§m r¢zo¤{zm¤q	^¢qpm ¡~m q~m	_q pqnqz ¢¡¤¤§m~ |¤q§m {~¤s¤zm¤q pq _qs¤m¦9Z¤zqn{¡ |m~m ~q|m~mo¤{zq ¦ ~qom y n¤{ :			
	\m¤mzom pq mo q¤q~mp{~ ¦ r~qz{				
	O{ z¤¢z¡{ pq t{~}¢¤xm pq¤mz¡q~m				
	Y qomz¤ y { pq |¤qsmp{				
	O{ z¤¢z¡{ pq r~qz{ pq p¤ o{				
	\mzq¤ pq o{z¡~{¤				

==

1 Rysunek

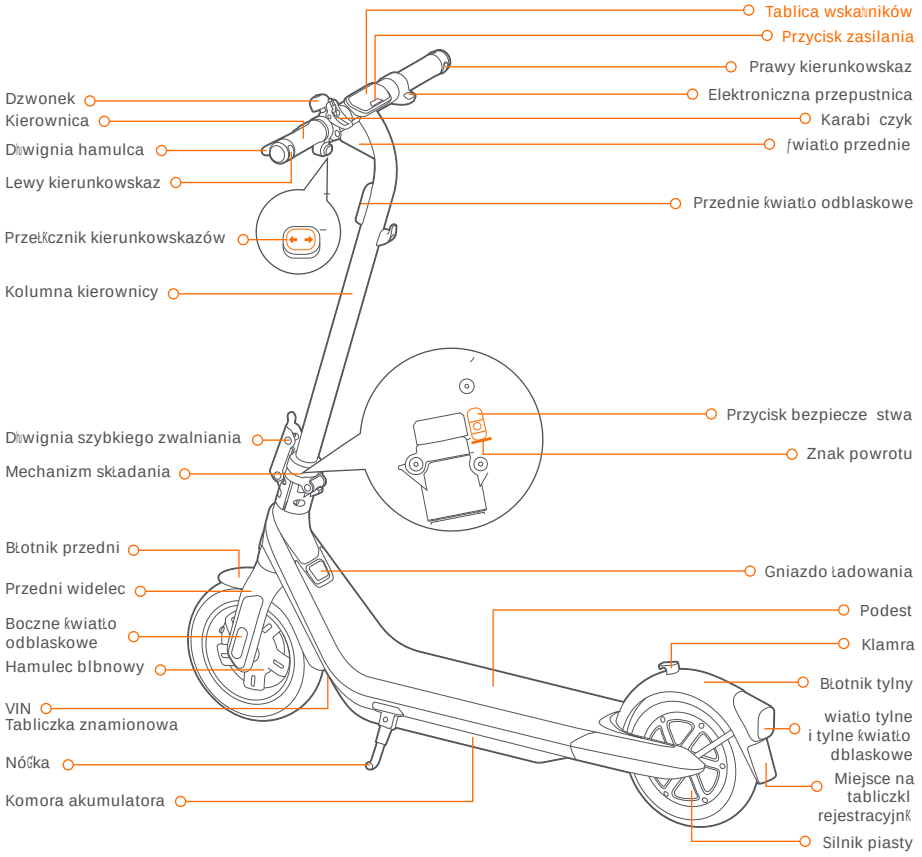

Tablica wskaźników i przycisk zasilania

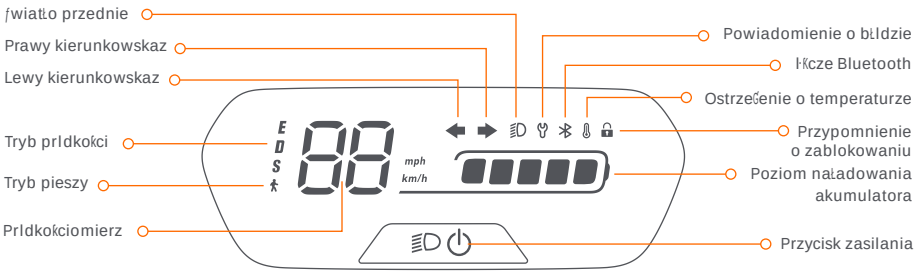

Przycisk zasilania: Naciśnij przycisk, aby włączył hulajnogę; naciśnij i przytrzymaj przycisk przez 2 sekundy, aby ją wyłączył. Gdy hulajnoga jest włączona, naciśnij przycisk, aby włączył/wyłączył światła przednie i tylne. Dwukrotne naciśnięcie powoduje przełączanie między czterema trybami prędkości. Pięciokrotne naciśnięcie powoduje przełączanie jednostek między km/h i mph. Prędkościomierz: Wyświetla aktualną prędkość hulajnogi podczas jazdy i moc akumulatora podczas ładowania. Tryb pieszy: światła przednie i tylne są zawsze włączone i nie można ich wyłączyć.

Tryb prędkości: Dostępne są 4 tryby. Ograniczenie prędkości i zasięg każdego trybu prędkości są następujące:

Model / Tryb	Ograniczenie prędkości		Zasięg*	
	051405E	051405D	051405E	051405D
E (tryb ECO)	15 km/h (9,3 mph)	15 km/h (9,3 mph)	40 km (24,9 mili)	40 km (24,9 mili)
D (tryb standardowy)	20 km/h (12,4 mph)	20 km/h (12,4 mph)	35 km (21,7 mili)	35 km (21,7 mili)
S (tryb sportowy)	25 km/h (15,5 mph)	20 km/h (12,4 mph)	27 km (16,8 mili)	35 km (21,7 mili)
(tryb pieszy)	5 km/h (3,1 mph)		N.d.	

* Zasięgi trybów prędkości: testowany podczas jazdy z pełnym akumulatorem, z obciążeniem 75 kg (165 funtów), w temperaturze 25°C (77°F) i uśrednioną prędkością maksymalną każdego trybu prędkości na utwardzonej nawierzchni.

Lewy kierunkowskaz: Błyskanie tej ikony sygnalizuje włączenie kierunkowskazów po lewej stronie.
Prawy kierunkowskaz: Błyskanie tej ikony sygnalizuje włączenie kierunkowskazów po prawej stronie. Powiadomienie o błędzie: Wskazuje, że hulajnoga wykryła błąd. Sprawdź kod błędu za pomocą aplikacji Segway-Ninebot. Ostrzeżenie o temperaturze: Wskazuje, że temperatura akumulatora, sterownika lub silnika jest zbyt wysoka lub zbyt niska. Sprawdź temperaturę urządzenia za pomocą aplikacji Segway-Ninebot. * W tym momencie hulajnoga nie może normalnie przyspieszał ani nie można jej ładować. Nie należy używał hulajnogi, dopóki temperatura nie powróci do normalnego zakresu.
Bluetooth: Wskazuje, że połączenie hulajnogi z urządzeniem mobilnym powiodło się.
Poziom naładowania akumulatora: Pełne naładowanie akumulatora jest oznaczone 5 słupkami. * Poziom naładowania akumulatora jest bardzo niski, gdy pierwszy słupek jest czerwony. Należy jak najszybciej naładować hulajnogę.
Przypomnienie o zablokowaniu: Gdy ikona się świeci, oznacza to, że hulajnoga jest zablokowana. Jeśli zostaną wykryte nieprawidłowe ruchy, hulajnoga zacznie emitować sygnał dźwiękowy i światło tylne będzie migał.

2 Dane techniczne

	Pozycja	Parametr	
Produkt	Nazwa	Ninebot eKickScooter E2 Pro	
	Model	051405E	051405D
	Długość × szerokość × wysokość	Około 1168 × 540 × 1220 mm (45,9 × 21,2 × 48 cali)	
	Po złożeniu: długość × szerokość × wysokość	Około 1168 × 538 × 565 mm (45,9 × 21,1 × 22,2 cala)	
	Masa netto	Około 18,8 kg (41,4 funta)	
Kierowca	Maks. obciążenie użyteczne	100 kg (220 funtów)	
	Zalecany wiek	16+	
	Wymagany wzrost	140-200 cm (4'5"-6'5")	
Pojazd	Prędkość maks.	Około 25 km/h (15,5 mph)	Około 20 km/h (12,4 mph)
	Zasięg przy prędkości maks. [1]	Około 27 km (16,8 mili)	Około 35 km (21,7 mili)
	Nachylenie maks. [2]	Około 18%	
	Nawierzchnia nadająca się do jeżdżenia	Przeważnie drogi o gładkiej nawierzchni lub normalne drogi asfaltowe	
	Temperatura robocza	-10~40°C (14~104°F)	
	Temperatura przechowywania	-10~50°C (14~122°F)	
	Stopień ochrony IP	IPX4	
	Czas ładowania	Około 5,5 godz.	
Akumulator	Napięcie nominalne	36 V ⎓	
	Max. napięcie ładowania	42 V ⎓	
	Temperatura ładowania	0°C~45°C (32~113°F)	
	Energia nominalna	275 Wh	
	Pojemność nominalna	7650 mAh	
	System zarządzania akumulatorem	Zabezpieczenie przed przepięciem/podnapięciem/zwarciem/przetężeniem/nadmierną temperaturą	
Silnik	Moc nominalna	0,35 kW, 350 W	
	Moc maksymalna	0,75 kW, 750 W	
Ładowarka	Model	NBW41D001D7D	
	Moc wyjściowa	70 W	
	Napięcie wejściowe	100-240 V~ 50-60 Hz	
	Maks. napięcie wyjściowe	42 V ⎓	
	Moc wyjściowa znamionowa	41 V ⎓ 1,7 A	
Opona	Opony	10-calowe, odporne na nieszczelności bezdętkowe opony pneumatyczne	
	Zalecane ciśnienie w oponach	45±3 psi	

[1] Zasięg przy prędkości maksymalnej: testowany podczas jazdy z pełnym akumulatorem, obciążeniem 75 kg (165 funtów), w temperaturze 25°C (77°F) i uśrednioną prędkością maksymalną na utwardzonej nawierzchni.

* Niektóre z czynników wpływających na zasięg to: prędkość, obciążenie, liczba rusze i zatrzyma , temperatura otoczenia itp.

[2] Maks. nachylenie: testowany podczas jazdy z akumulatorem naładowanym w 70% (±10%), obciążeniem 75 kg (165 funtów), z prędkością 15 km/h (9,3 mph) <? podczas podjazdu na zbocze o długości 10 m (prędkość większa niż 6 km/h (3,7 mph) podczas jazdy po zboczu).

3 Certyfikaty

Ten produkt posiada certyfikat ANSI/CAN/UL2272 wydany przez SGS.

Akumulator jest zgodny ze normą UN 38.3.

Akumulator spełnia wymagania normy ANSI/CAN/UL2271.

Oświadczenie o zgodności z przepisami Unii Europejskiej
Ważne informacje dotyczące ZSEE

Ten symbol na produkcie lub na jego opakowaniu informuje, że zużytych produktów elektrycznych i elektronicznych nie należy mieszał z niesortowanymi odpadami komunalnymi. W celu prawidłowego przetworzenia obowiązkiem użytkownika jest pozbycie się zużytego sprzętu poprzez zorganizowanie oddania go do wyznaczonych punktów zbiórki.
Prawidłowa utylizacja tego produktu pomoże zaoszczędzić cenne zasoby i zapobiec potencjalnym negatywnym skutkom dla zdrowia ludzkiego i środowiska, które mogłyby powstał w wyniku niewłaściwego postępowania z odpadami.
Za nieprawidłowe usuwanie tych odpadów mogą obowiązywał kary zgodne z przepisami obowiązującymi w danym kraju.
Prosimy o kontakt z władzami lokalnymi w celu uzyskania szczegółów dotyczących najbliższego wyznaczonego punktu zbiórki.

Informacje dla użytkowników dotyczące recyklingu akumulatora

Ten symbol oznacza, że baterie i akumulatory po zakończeniu ich eksploatacji nie mogą był mieszane z niesegregowanymi odpadami komunalnymi. Odgrywasz ważną rolę w minimalizowaniu wpływu baterii i akumulatorów na środowisko oraz zdrowie ludzkie. W celu prawidłowego recyklingu można zwrócił ten produkt lub zawarte w nim baterie albo akumulatory do dostawcy lub do wyznaczonego punktu zbiórki.
Prawidłowa utylizacja tego produktu pomoże zaoszczędzić cenne zasoby i zapobiec potencjalnym negatywnym skutkom dla zdrowia ludzkiego i środowiska, które mogłyby powstał w wyniku niewłaściwego postępowania z odpadami.
Za nieprawidłowe usuwanie tych odpadów mogą obowiązywał kary zgodne z przepisami obowiązującymi w danym kraju.
Istnieją systemy selektywnego zbierania zużytych baterii i akumulatorów.
Baterie i akumulatory należy oddał do utylizacji w lokalnym centrum zbiórki/recyklingu odpadów.

Dyrektywa w sprawie urządzeń radiowych
Ninebot (Changzhou) Tech Co., Ltd. niniejszym oświadcza, że produkt wymieniony w tej części jest zgodny z zasadniczymi wymaganiami i innymi odpowiednimi postanowieniami dyrektywy w sprawie urządzeń radiowych 2014/53/UE.

<@

Dyrektywa w sprawie ograniczenia stosowania niektórych niebezpiecznych substancji (RoHS) Ninebot (Changzhou) Tech Co., Ltd. niniejszym oświadcza, że cały produkt, w tym jego części (kable, przewody itp.) spełnia wymagania dyrektywy RoHS 2011/65/UE i zmiany dyrektywy delegowanej Komisji (UE) 2015/863 w sprawie ograniczenia stosowania niektórych niebezpiecznych substancji w sprzęcie elektrycznym i elektronicznym („RoHS recast" lub „RoHS 2.0").
Dyrektywa maszynowa Ninebot (Changzhou) Tech Co., Ltd. niniejszym oświadcza, że produkt wymieniony w tej części jest zgodny z zasadniczymi wymaganiami i innymi odpowiednimi postanowieniami dyrektywy maszynowej 2006/42/WE.

Upoważniony przedstawiciel UE:
Segway-Ninebot Europe
Dynamostraat 7, 1014 BN Amsterdam, The Netherlands.
Ninebot (Changzhou) Tech Co., Ltd. niniejszym oświadcza, że model produktu: 051405E, 051405D, GT2P są zgodne z zasadniczymi wymaganiami i innymi odpowiednimi przepisami dyrektywy w sprawie urządzeń radiowych 2014/53/UE, dyrektywy maszynowej 2006/42/WE oraz dyrektywy RoHS 2011/65/UE i zmiany dyrektywy delegowanej Komisji (UE) 2015/863.

Z deklaracją zgodności można zapoznać się pod następującym adresem:
https://eu-en.segway.com/instruction-manuals

Oświadczenie o zgodności z przepisami obowiązującymi w Zjednoczonym Królestwie
Przepisy dotyczące urządzeń radiowych z 2017 r. Ninebot (Changzhou) Tech Co., Ltd. niniejszym oświadcza, że produkt wymieniony w tej części jest zgodny z zasadniczymi wymaganiami i innymi odpowiednimi przepisami dotyczącymi urządzeń radiowych z 2017 r. (Radio Equipment Regulations 2017).

Przepisy dotyczące ograniczenia stosowania niektórych substancji niebezpiecznych w sprzęcie elektrycznym i elektronicznym z 2012 r.
Ninebot (Changzhou) Tech Co., Ltd. niniejszym oświadcza, że cały produkt wraz z częściami (kable, przewody i tak dalej) spełnia wymagania przepisów dotyczących ograniczenia stosowania niektórych substancji niebezpiecznych w sprzęcie elektrycznym i elektronicznym z 2012 r. (The Restriction of the Use of Certain Hazardous Substances in Electrical and Electronic Equipment Regulations 2012).

Przepisy bezpieczeństwa dotyczące dostaw urządzeń z 2008 r.
Ninebot (Changzhou) Tech Co., Ltd. niniejszym oświadcza, że produkt wymieniony w tej sekcji jest zgodny z zasadniczymi wymaganiami i innymi odpowiednimi przepisami bezpieczeństwa dotyczącymi dostaw urządzeń z 2008 r. (The Safety of Supply of Machinery (Safety) Regulations 2008).

UK
CA

Autoryzowany przedstawiciel w Zjednoczonym Królestwie:
UKCA Experts Ltd.
Dept 302, 43 Owston Road Carcroft, Doncaster, DN6 8DA, United Kingdom

Ninebot (Changzhou) Tech Co., Ltd. niniejszym oświadcza, że model produktu: 051405E jest zgodny z zasadniczymi wymaganiami i innymi odpowiednimi postanowieniami przepisów dotyczących urządzeń radiowych z 2017 r. (Radio Equipment Regulations 2017), przepisów bezpieczeństwa dotyczących dostaw urządzeń z 2008 r. (Supply of Machinery (Safety) Regulations 2008) oraz przepisów dotyczących ograniczenia stosowania niektórych niebezpiecznych substancji w sprzęcie elektrycznym i elektronicznym z 2012 r. (Restriction of the Use of Certain Hazardous Substances in Electrical and Electronic Equipment Regulations 2012). Z deklaracją zgodności można zapoznać się pod następującym adresem: www.segway.com

Łącze Bluetooth	Pasmo(-a) częstotliwości	2,4000-2,4835 GHz
	Maks. moc fal radiowych	20 mW

Użycie plakietki Works with Apple oznacza, że produkt został zaprojektowany specjalnie do współpracy z technologią określoną na plakietce i został certyfikowany przez producenta produktu pod kątem niezbędnej specyfikacji i wymaga produktu sieci Apple Find My. Firma Apple nie ponosi odpowiedzialności za działanie tego urządzenia ani użytkowanie tego produktu, ani za jego zgodność z normami bezpieczeństwa i regulacyjnymi.

4 Znak towarowy

Ninebot jest znakiem towarowym Ninebot (Beijing) Tech Co., Ltd.; Segway, Powered by Segway i Rider Design są znakami towarowymi Segway Inc., App Store, logo Apple, Apple, Apple Find My, AppleWatch, Find My, iPhone, iPad, iPadOS, Mac, macOS i watchOS są znakami towarowymi Apple Inc. IOS jest znakiem towarowym firmy Cisco i jest używany na podstawie licencji. Google Play i logo Google Play są znakami towarowymi Google LLC. Znak słowny i logo Bluetooth® są zastrzeżonymi znakami towarowymi należącymi do Bluetooth SIG, Inc. i każde użycie tych znaków przez producenta jest objęte licencją. Pozostałe znaki towarowe i nazwy handlowe należą do ich odpowiednich właścicieli.

W momencie przekazania do druku staraliśmy się zawrzeć opisy i instrukcje dla wszystkich funkcji hulajnogi KickScooter. Jednak ze względu na ciągłe doskonalenie cech produktu i zmiany konstrukcyjne hulajnoga KickScooter może nieznacznie różnić się od przedstawionej w tym dokumencie. Aby pobrać i zainstalować aplikację, zeskanuj kod QR lub przejdź do sklepu Apple App Store (iOS) lub Google Play Store (Android), a następnie przeczytaj najnowszą wersję instrukcji obsługi produktu.

Należy pamiętać, że istnieje wiele modeli pojazdów Segway i Ninebot z różnymi funkcjami, a niektóre z wymienionych tu funkcji mogą nie dotyczyć posiadanego pojazdu KickScooter. Producent zastrzega sobie prawo do zmiany konstrukcji i funkcjonalności hulajnogi KickScooter oraz jej dokumentacji bez wcześniejszego powiadomienia.

© 2023 Ninebot (Beijing) Tech Co., Ltd. Wszelkie prawa zastrzeżone.

(※Aplikacja Segway-Ninebot może obsługiwać hulajnogę KickScooter z wbudowanym modułem Bluetooth)

5 Najczęstsze awarie

Kod błędu	Możliwe przyczyny i rozwiązanie
10	Komunikacja z tablicą wskaźników jest nieprawidłowa. Sprawdź tablicę wskaźników lub powiązane przewody.
11	Błąd fazy A próbkowania prądu silnika. Sprawdź sterownik.
12	Błąd fazy B próbkowania prądu silnika. Sprawdź sterownik.
13	Błąd fazy C próbkowania prądu silnika. Sprawdź sterownik.
14	Błąd czujnika Halla przepustnicy. Sprawdź dźwignię przepustnicy, tablicę wskaźników i powiązane przewody.
15	Błąd czujnika Halla hamulca. Sprawdź klamkę hamulca, tablicę wskaźników i powiązane przewody.
18	Błąd czujnika Halla silnika. Sprawdź sterownik.
21	Błąd komunikacji akumulatora. Sprawdź sterownik.
23	Akumulator ma domyślny numer seryjny. Skontaktuj się z działem obsługi posprzedażnej.
35	Numer seryjny hulajnogi jest nieprawidłowy. Skontaktuj się z działem obsługi posprzedażnej.
39	Czujnik temperatury akumulatora działa nieprawidłowo, należy upewnić się, że temperatura miękci się w zakresie od -10°C (14°F) do 50°C (122°F) lub skontaktował się z działem obsługi posprzedażnej.
42	Silnik nie został skalibrowany. Skontaktuj się z działem obsługi posprzedażnej.
45	Nieprawidłowe działanie obwodu wzmacniacza prądu magistrali silnika. Skontaktuj się działem obsługi posprzedażnej.
50	Zanik fazy silnika. Sprawdź sterownik.
51	Zbyt wysokie napięcie sterownika. Sprawdź, czy używana jest ładowarka pojazdu lub czy pojazd został ponownie uruchomiony.
52	Silnik zatrzymał się. Sprawdź, czy nie jest przeciążony.
53	Zbyt wysokie natężenie prądu sterownika. Sprawdź, czy nie jest przeciążony.
54	Zbyt wysokie natężenie prądu II sterownika. Sprawdź, czy nie jest przeciążony.

6 Schemat połączeń

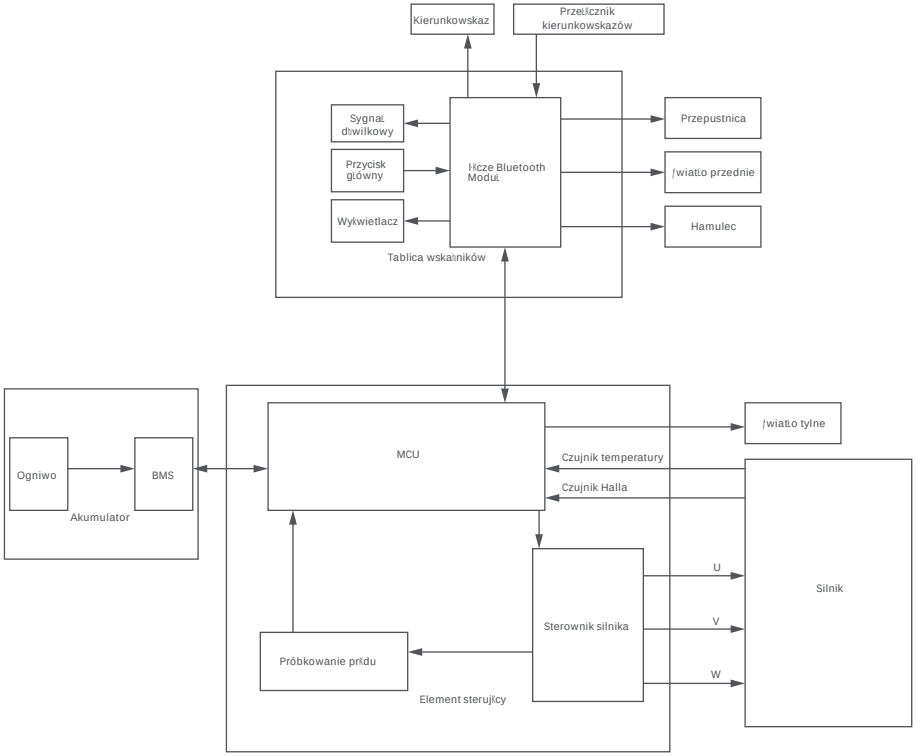

7 Zalecany harmonogram konserwacji

Codzienne dbanie o pojazd i jego regularna konserwacja ma kluczowe znaczenie dla bezpiecze stwa jazdy. Jako właściciel masz kontrolę i wiedzę na temat częstotliwości, intensywności i warunków użytkowania swojej hulajnogi. Obowiązkiem właściciela jest regularne sprawdzenie i przekazywanie hulajnogi do autoryzowanego centrum serwisowego na przegląd i obsługę serwisową. Zapoznaj się z poniższym harmonogramem konserwacji.

Uwaga: ten harmonogram konserwacji wiąże się z opłatą za usługę.

Pozycja	Podzespół	Metoda konserwacji	Co 6 miesięcy lub Co 3 miesiące co 500 km (310 mil)		Po 2 latach lub przy całkowitym przebiegu > 5000 km (3107 mil)
Konserwacja ramy głównej	Czyści ramy głównej	Oczyść ramę główną, przecierając ją miękką, wilgotną szmatką.			
	Ciśnienie w oponach	Napompuj opony do ciśnienia 50-55 psi.			
	Śruby na górze kolumny kierownicy	Dokręć sześć śrub mocujących kierownicę i jej kolumnę. Sugerowany moment dokręcania to 5,5±0,3 Nm.			
		Dokręć śrubę przepustnicy. Sugerowany moment dokręcania to 2,5±0,1 Nm. Dokręć śruby dźwigni hamulców. Sugerowany moment dokręcania to 5±0,1 Nm. Dokręć śruby na górze kolumny kierownicy. Sugerowany moment dokręcania to 1,7±0,1 Nm.			
Kontrola działania	Silnik piasty	Przyspieszając i zwalniając, sprawdź, czy silnik piasty nie blokuje się ani nie wydaje nietypowych odgłosów.			
	Konserwacja tylnego koła	Sprawdź, czy tylne koło nie jest zablokowane lub luźne oraz czy wałek osi nie jest niewyważony.			
	Hamulec bębnowy	1) Zakręć tylnym kołem i sprawdź, czy obraca się prawidłowo. Tylne koło nie może się blokować ani wydawać nietypowych odgłosów. Uwaga: Niewielki hałas nie wpływa na bezpieczeństwo jazdy. Jeśli jednak hamulec bębnowy wydaje głośne dźwięki podczas hamowania, należy skontaktować się z działem obsługi klienta w celu uzyskania pomocy. 2) Naciśnij dźwignię hamulca, tylne koło się zatrzymuje.			

Pozycja	Podzespół	Metoda konserwacji	Co 6 Co 3 miesiące co (310 mil)	miesięcy lub 500 km	Po 2 latach lub przy całkowitym przebiegu > 5000 km (3107 mil)
Kontrola działania	Światło ambientowe	Sprawdź światło ambientowe i zobacz, czy świeci normalnie.			
	Światło przednie	Sprawdź światło przednie i zobacz, czy świeci jasno.			
	Kierunkowskazy	Sprawdź, czy kierunkowskazy po lewej/prawej stronie migają prawidłowo, przestawiając przełącznik kierunkowskazów odpowiednio w lewo/prawo. Włącz			
	Tablica wskaźników	hulajnogę i sprawdź, czy tablica wskaźników działa prawidłowo.			
	Przepustnica	Sprawdź przyspieszanie i zwalnianie, naciskając i przytrzymując przepustnicę, a następnie ją zwalniając.			
	Wykrywanie usterek	Po połączeniu z aplikacją Segway-Ninebot: 1) Zaktualizuj oprogramowanie wbudowane do najnowszej wersji. 2) Sprawdź, czy powiadomienie o odpowiednim kodzie błędu i możliwych przyczynach pojawi się, gdy hulajnoga			
	Ładowanie	wykryje błąd. Naładuj hulajnogę: 1) Sprawdź, czy bieżący poziom naładowania akumulatora jest wyświetlany na tablicy wskaźników. 2) Sprawdź wskaźnik LED na ładowarce akumulatora. Ładowanie: czerwony, w pełni naładowany: zielony.			
	Przyciski	Naciśnij lub przełącz przycisk 3 razy, sprawdzając, czy dana funkcja działa prawidłowo.			
	Kierowanie	Sprawdź, skręcając w lewo i prawo (kąt skrętu 60°). Brak oporu lub opóźnienie podczas skręcania.			
Ważne części	Zespół akumulatora	Akumulator należy wymienić po 500 cyklach ładowania i rozładowania lub po przekroczeniu całkowitego przebiegu 15 000 km (9320 mil). Uwaga: podczas długotrwałego przechowywania zaleca się ładowanie raz na 60 dni.			
	Sterownik	Podczas napraw i wymian należy używać oryginalnych części Segway-Ninebot.			
	Silnik piasty				

Pozycja	Podzespół	Metoda konserwacji	Co 6 miesięcy lub Co 3 co 500 km miesiące (310 mil)		Po 2 latach lub przy całkowitym przebiegu > 5000 km (3107 mil)
Części funkcjonalne	Zespół tylnego koła	Podczas napraw i wymian należy używał oryginalnych części Segway-Ninebot.			
	Przepustnica i dźwignie hamulców				
	Zespół przedniego widelca				
	Mechanizm składania				
	Zespół hamulca bębnowego				
	Tablica wskaźników				

Pums~my

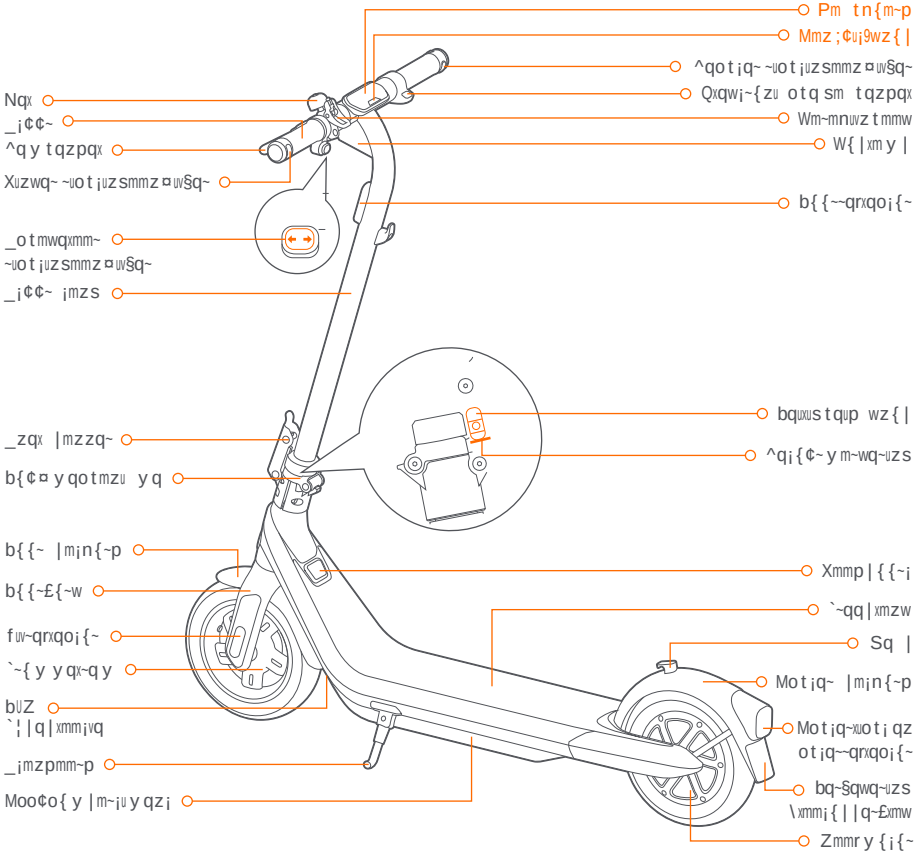

Pm tn{m~p 2 mmz;¢u¡9wz{|

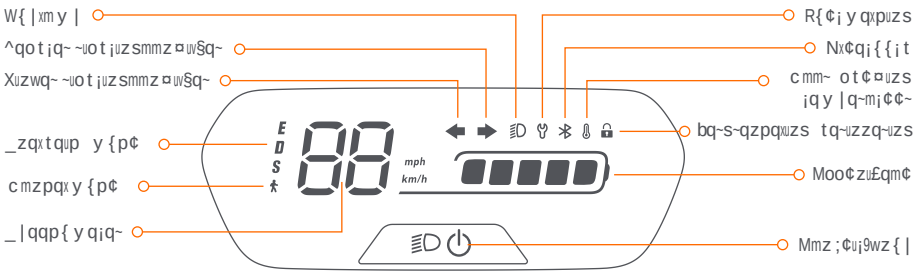

Mmz;¢u¡9wz{|F P~¢w{| pq wz{| {y pq o{{¡q~uz¡q otmwqxqz: t{¢p pq wz{| > qo{zpqz uzsqp~¢w¡{y pq§q¢u¡¡q otmwqxqz: cmzzqq~ pq o{{¡q~u uzsq otmwqxp: p~¢w¡¢{| pq wz{| {y pq w{|xmy| qz tq¡ mot¡q~xuot¡uz;¢u¡¡q otmwqxqz qz p~¢w¡¢¡¤qq wqq~{y¡q otmwqxqz¡¢ qz pq £uq~ zqxtqup y{pu: P~¢w £uwr wqq~{y pq qqz tqup {y¡q otmwqxqz¡¢ qz wy;t qz y|t: _|qqp{yqiq~F Pq§q ¡{{z¡pq t¢pu§q zqxtqup £mz pq o{{¡q~¡uwpqz tq¡ ~uwpqz qz¡{{z¡tq¡ moo¢£q~y{sqz¡uwpqz tq¡{|xmpqz: cmzpqxy{p¢ F Pq w{|xmy|qz tq¡ mot¡q~xuot¡n~mzpqz mx¡uwp qz w¢zzqz zuq¡¤{~pqz ¢u¡sq otmwqxp: _zqxtqup y{p¢ F Q~§uvz @ y{pu nq otuwnmm~: Pq zqxtqup xuyuq¡ qz tq¡ nq~quw £mz qxwq zqxtqup y{p¢ §uvz mx £{xs¡F

Y{pqx / Y{p¢	_zqxtqup xuyuq¡		Nq~quwqz6	
	<A=@<AQ	<A=@<AP	<A=@<AQ	<A=@<AP
Q 4QO [9y{p¢ 5	=A wy;¢ 4E8? y|t5	=A wy;¢ 4E8? y|t5	@< wy 4>@8E yuv5	@< wy 4>@8E yuv5
P 4_¡mzpmm~p y{p¢ 5	>< wy;¢ 4=>8@ y|t5	>< wy;¢ 4=>8@ y|t5	?A wy 4>=8C yuv5	?A wy 4>=8C yuv5
_ 4_|{~¡y{p¢ 5	>A wy;¢ 4=A8A y|t5	>< wy;¢ 4=>8@ y|t5	>C wy 4=B8D yuv5	?A wy 4>=8C yuv5
4cmzpqxy{p¢ 5	A wy;¢ 4?8= y|t5		Zb`	

6 Nq~quwqz £mz zqxtqup y{pF sq¡q¡¡uwpqz tq¡ ~uwpqz y q¡ qqz £{xq moo¢8 CA ws 4=BA xn 5 xmpuzs8 >A ÓO 4CC ÓR58 nuv pq y m¥: zqxtqup £mz qxwq zqxtqup y{p¢ {| sq y uppqxp ¤qspqw:

Xuzwq~ ~uot¡uzsmmz¤uv§q~F cmzzqq~ pu¡ |uo¡{s~my wzu||q~¡8 sqqr¡ pu¡ mmz pm¡ pq ~uot¡uzsmmz¤uv§q~ mmz pq xuzwq~wmz¡ §uvz uzsq otmwqxp:
^qot¡q~ ~uot¡uzsmmz¤uv§q~F cmzzqq~ pu¡ |uo¡{s~my wzu||q~¡8 sqqr¡ pu¡ mmz pm¡ pq ~uot¡uzsmmz¤uv§q~ mmz pq ~qot¡q~wmz¡ §uvz uzsq otmwqxp:
R{¢¡yqxpuzsF Pu¡ sqqr¡ mmz pm¡ pq ¡q| qqz r{¢¡ tqqr¡ sqpq¡qo¡qq~p: O{z¡~{xqq~ pq r{¢¡o{pq £um pq _qs¤m¦9Zuzqn{¡9m||:
cmm~ ot¢¤uzs¡qy|q~m¡¢¢~F Tq¡ sqqr¡ mmz pm¡ pq ¡qy|q~m¡¢¢~ £mz pq moo¢8 ~qsqmm~ {r y{¡{~¡q t{{s{r¡qxmms u :O{z¡~{xqq~ pq ¡qy|q~m¡¢¢~ £mz tq¡ m||m~mm¡ £um pq _qs¤m¦9Zuzqn{¡9m||:
6 [|pu¡ y{yqz¡wmz pq o{{¡q~zu¡q z{~ymmx moo¢q~q~qz qz wmz pq§q zuq¡¤{~pqz {|sqxmpqz: Zuq¡ sqn~¢uwqz¡{¡pq¡qy|q~m¡¢¢~u ¡q~¢ssqwqq~p zmm~ tq¡ z{~ymxq nq~quw:
Nx¢q¡{{¡tF Tq¡ sqqr¡ mmz pm¡ pq o{{¡q~u £q~n{zpqz yq¡ tq¡ y{nuqxq m||m~mm¡:
Moo¢zu£qm¢F Tq¡ ¡{¡mxq moo¢£q~y{sqz u sqxuwwmmz A nm~:
6 Tq¡ moo¢£q~y{sqz u q~s xmms ¤mzzqq~ pq qq~ ¡q moo¢nmxw~{{pu :Xmmp¢¤ o{{¡q~{zyuppqxuw{|: bq~s~qzpquzs tq~uzzq~uzsF cmzzqq~ tq¡ |uo¡{s~my {|xuot¡8 nq¡qwqz¡pu¡ pm¡ pq o{{¡q~u £q~s~qzpqxp: Mx q~mnz{~ymxq nq¤qsuzsqz ¤{~pqz sqpq¡qo¡qq~p8 nqsuz¡pq o{{¡q~¡q |uq|qz qz §mx tq¡ mot¡q~xuot¡wzu||q~qz:

>_ |qou'om¡uq

	Ui q y	\m~m y q¡q~	
\~{p¢o¡	Zmm y	Zuzqn{¡ qWuow_o{{¡q~ Q> \~{	
	Y {pqx	<A=@<AQ	<A=@<AP
	Xqzs¡q ù N~qqp¡q ù T{{s¡q	Om: ==BD ù A@< ù =>>< y y 4@A8E ù >=8> ù @D uzot5	
	Sq|x{{upF Xqzs¡q ù N~qqp¡q ù T{{s¡q	Om: ==BD ù A?D ù ABA y y 4@A8E ù >=8= ù >>8> uzot5	
	Zqn¡q¤uot¡	Om: =D8D ws 4@=8@ xn 5	
^upq~	Ym¥u y mmx xmmp£q~ y {sqz	=<< ws 4>>< xn 5	
	Mmznq£{xqz xqqr¡up	=B7	
	bq~qu ¡q t{{s¡q	=@<½>=<< o y 4@3A33½B3A335	
Ymotuzq	Ym¥: zqxtqup	Om: >A w y ;¢ 4=A8A y | t5	Om: >< w y ;¢ 4=>8@ y | t5
	Nq~quw nuv Ym¥: _zqxtqup g=i	Om: >C w y 4=B8D y uv5	Om: ?A w y 4>=8C y uv5
	Ym¥: tqxuzs t{qw g=i	[zsq£qq~=D 1	
	[£q~~upnmm~ ¡q~~quz	Yqq ¡mx sxmppq ¤qsqz {r z{~ y mmx m rmx¡8 sqm rmx¡qq~pq ¤qsqz	
	Nqp~uvr ¡q y | q~m¡¢¢~	9=<½@< ÓO 4=@½=<@ ÓR5	
	[| xms¡q y | q~m¡¢¢~	9=<½A< ÓO 4=@½=>> ÓR5	
	U\9wxm q	U\d@	
	P¢¢~ £mz tq¡ {|xmpqz	Ou~om A8A ¢¢~	
Moo¢	Z{ y uzmxq |mzzuzs	?B b ====	
	Ym¥: xmmp |mzzuzs	@> b ====	
	Xmmp¡q y | q~m¡¢¢~	< ÓO½@A ÓO 4?>½==? ÓR5	
	Z{ y uzmxq qzq~suq	>CA c t	
	Z{ y uzmxq om|mou¡qu¡	CBA< y M t	
	Moo¢nqtqq~ ¦ ¡qq y	Nq otq~ y uzs ¡qsqz {£q~ |mzzuzs;{zpq~ |mzzuzs;w{~¡ x¢u¡uzs;{£q~ ¡~{{{y ;{£q~ ¡~{{{y ;{£q~¡q y |q~m¡¢¢~	
Y{¡{~	Z{ y uzmmx £q~ y {sqz	<8?A w c8?A< c	
	Ym¥: £q~ y {sqz	<8CA w c8CA< c	
Xmpq~	Y {pqx	ZN c @=P<<=PCP	
	au¡smzs £q~ y {sqz	C< c	
	Uzsmzs |mzzuzs	=<<9>@< b« A<9B< T§	
	Ym¥: ¢u¡smzs |mzzuzs	@> b====	
	Z{ y uzmxq ¢u¡smzs	@= b ==8C M	
Nmzp	Nmzpqz	=<9uzot x¢ot¡puot¡q ¡¢nqxq x¢ot¡nmzpqz	
	Mmznq£{xqz nmzpqz |mzzuzs	@A ? | u	

g=i Nq~quw nuv y m¥: zqxtqupF sq¡q ¡ ¡upqz tq¡ ~upqz y q¡ qqz £{xq moo¢8 CA ws 4=BA xn 5 xmpuzs8 >A ÓO 4CC ÓR58 nuv pq y m¥: zqxtqup { \| sq y uppqxp ¤qspqw: 6 Qzwqxq rmo¡{~qz puq tq¡ nq~quw nqfzEx{qpqz §uzF zqxtqupB mmz¡mx ¡m~¡ qz ¡{\| 8{y sqEuzs ¡q y \|q~m¡¢¢~8 qz§:

g>i Ym¥: tqxuzs t{qwF sq¡q ¡ ¡upqz tq¡ ~upqz y q¡ C< 1 4 =< 1 5 nm¡¡q~u8 CA ws 4=BA xn 5 xmpuzs8 y q¡ qqz zqxtqup £mz =A w y ;¢ 4E8? y \| t5 nuv tq¡ nqwuu y q z £mz qqz =< y xmzsq tqxuzs 4pq zqxtqup u t{sq~ pmz B w y ;¢ 4?8C y \| t5 nuv tq¡ \|m q~qz £mz pq tqxuzs5:

?Oq~¡u'om¡qz

Pu¡ \|~{p¢o¡u sqoq~¡u'oqq~p £{xsqz MZ_U;OMZ;aX>>C> p{{~ _S_:

Pq moo¢ £{xp{q¡ mmz aZ ?D:?:

Pq nm¡¡q~uv £{xp{q¡ mmz MZ_U;OMZ;aX>>C=:

Zmxq£uzs £q~wxm~uzs £{{~ pq Q¢~{\|q q azuq
Nqxmzs~uvwq c QQQ9uzr{~ y m¡uq

Pu¡ ¦ y n{{x{\| tq¡ \|~{p¢o¡ {r{\| pq £q~\|mwwuzs sqqr¡ mmz pm¡ sqn~¢uw¡q qxqw¡~u otq qz qxqw¡~{zu otq \|~{p¢o¡qz zuq¡ m y qz y q¡ {zsq {~¡qq~p t¢u t{¢pqxuvw mr£mx y {sqz ¤{~pqz ¤qssqs{{up: b{{~qqz v¢u ¡q £q~¤q~wuzs u tq¡ ¢¤ £q~mz¡¤{{~pqxuvw tqup {y ¢¤ mrsqpmzw¡q m\|\|m~m¡¢¢~ ¡q £q~¤uvpq~qz p{{~pq§q uz ¡q xq£q~qz nuv mmzsq¤q§qz uz§m y qx\|¢z¡qz:
P{{~pu¡ \|~{p¢o¡ {\| pq v¢u ¡q ¤uv§q ¡q £q~¤uvpq~qz8 \|mm~¡ ¢ ¤mm~pq£{xq t¢x\|n~{zzqz qz £{{~w{y¡ ¢ y {sqxuvwq zqsm¡uq£q sq£{xsqz £{{~pq £{xw sq§{zptqup qz tq¡ y uxuq¢8 puq §uot §{¢pqz w¢zzqz £{{~p{qz uz sq£mx £mz {zv¢u ¡q mr£mx£q~¤q~wuzs:
Nuv {zv¢u ¡q £q~¤uvpq~uzs £mz pu¡ mr£mx w¢zzqz mzo¡uq £{xsqz8uz {£q~qqz ¡q y y uzs y q¡ ¢¤ zm¡u{zmxq ¤q¡sq£uzs:
Zqq y o{z¡mo¡ {\| y q¡ ¢¤ sq y qqz¡q £{{~ y qq~uzr{~ y m¡uq {£q~ tq¡ puot¡ ¡nuv§uvzpq uz§m y qx\|¢z¡:

Uzr{~ y m¡uq {£q~ moo¢~qo¦oxuzs £{{~ sqn~¢uwq~

Pu¡ ¦ y n{{x nq¡qwqz¡ pm¡ nm¡¡q~uvqz qz moo¢3 mmz tq¡ quzpq £mz t¢z xq£qz p¢¢~ zuq¡ y {sqz ¤{~pqz sq y qzsp y q¡ zuq¡ sq {~¡qq~p ¡qpqxuvw mr£mx: a¤ pqqxzm y q u qqz nqxmzs~uvw {zpq~pqqx £mz pq uz \|mzzuzs {y pq u y \|mo¡ £mz nm¡¡q~uvqz qz moo¢3 {\| tq¡ y uxuq¢ qz pq y qz qxuvwq sq§{zptqup ¡q y uzu y mxu q~qz: b{{~o{~~qo¡q~qo¦oxuzs w¢z¡¢pu¡ \|~{p¢o¡ {r pq nm¡¡q~uvqz {r moo¢3 puq tq¡ nq£m¡ s~m¡u uzxq£q~qz nuv ¢¤ xq£q~mzouq~ {r nuv qqz mmzsq¤q§qz uz§m y qx\|¢z¡:
P{{~pu¡ \|~{p¢o¡ {\| pq v¢u ¡q ¤uv§q ¡q £q~¤uvpq~qz8 \|mm~¡ ¢ ¤mm~pq£{xq t¢x\|n~{zzqz qz £{{~w{y¡ ¢ y {sqxuvwq zqsm¡uq£q sq£{xsqz £{{~pq £{xw sq§{zptqup qz tq¡ y uxuq¢8 puq §uot §{¢pqz w¢zzqz £{{~p{qz uz sq£mx £mz {zv¢u ¡q mr£mx£q~¤q~wuzs:
Nuv {zv¢u ¡q £q~¤uvpq~uzs £mz pu¡ mr£mx w¢zzqz mzo¡uq £{xsqz8uz {£q~qqz ¡q y y uzs y q¡ ¢¤ zm¡u{zmxq ¤q¡sq£uzs:
q~ §uvz mr§{zpq~xuvwq uz§m y qxuzs ¦ ¡q y qz £{{~sqn~¢uw¡q nm¡¡q~uvqz qz moo¢3 :
S{{u nm¡¡q~uvqz qz nm¡¡q~uvqz {\| pq v¢u ¡q y mzuq~ ¤qs p{{~§q uz ¡q xq£q~qz nuv tq¡ mr£mxuz§m y qxuzs 9;~qo¦oxuzsoqz¡~¢ y uz ¢¤ sq y qqz¡q:

^uot¡xuvz £{{~ ~mpu{m\|\|m~m¡¢¢~
Zuzqn{¡ 4Otmzs§t{¢5 `qot O{:8 Xj p: £q~wxmm~¡ tuq~nuv pm¡ tq¡ uz pu¡ pqqx sqz{q y pq \|~{p¢o¡ £{xp{q¡ mmz pq q qz¡uČxq £q~qu ¡qz qz mzpq~q ~qxq£mz¡q nq\|mxuzsqz £mz pq ~uot¡xuvz £{{~ ~mpu{m\|\|m~m¡¢¢~ ><=@;A?;Qa:

^ut¡xuvz uz§mwq pq nq|q~wuzs £mz tq¡ sqn~¢uw £mz nq|mmxpq sq£mm~xuvwq ¡{Óqz 4^{T_5
Zuzqn{¡ 4Otmzs§t{¢5 `qot O{:8 X¡p: £q~wxmm~¡ tuq~nuv pm¡ tq¡ tqxq |~{p¢o¡ uzox¢ uqr {zpq~pqxqz 4wmnqx 8 z{q~qz8 qz§{£{{~¡5 £{xp{q¡ mmz pq £q~qu ¡qz £mz ^{T_9~ut¡xuvz ><==; BA; Qa qz pq sq¤uv§uspq p{{~ pq o{ y yu uq {|sqxqspq ~ut¡xuvz 4Qa5 ><=A; DB? £mz pq O{ y yu uq nq¡~qĢqzpq nq|q~wuzs £mz tq¡ sqn~¢uw £mz nq|mmxpq sq£mm~xuvwq ¡{Ģqz uz qxqw¡~u otq qz qxqw¡~{zu otq m||m~m¡¢¢~ 4.^{T_9tq~ otuwwuzs. {r.^{T_ >:<.5:
Ymotuzq~ut¡xuvz Zuzqn{¡ 4Otmzs§t{¢5 `qot O{:8 X¡p: £q~wxmm~¡ tuq~nuv pm¡ tq¡ uz pu¡ pqqx sqz{q y pq |~{p¢o¡ £{xp{q¡ mmz pq q qz¡učxq £q~qu ¡qz qz mzpq~q ~qxq£mz¡q nq|mxuzsqz £mz pq y motuzq~ut¡xuvz ><<B;@>; QS:

Q~wqzp £q~¡qsqz¤{{~pusq~ £{{~ pq QaF
_qs¤m¦9Zuzqn{¡ Q¢~{|q
P¦zmy{ ¡~mm¡ C3=<=@ NZ My ¡q~pm y8 `tq Zq¡tq~xmzp : Zuzqn{¡ 4Otmzs§t{¢5 `qot O{:8 X¡p: £q~wxmm~¡ tuq~nuv pm¡ tq¡ |~{p¢o¡ y{pqxF <A=@<AQ8 <A=@<AP £{xp{q¡ mmz pq q qz¡učxq qu qz qz mzpq~q ~qxq£mz¡q nq|mxuzsqz £mz pq ^ut¡xuvz £{{~ ~mpu{m||m~m¡¢¢~ ><=@; A?; Qa8 pq y motuzq~ut¡xuvz ><<B;@>; QS8 qz pq ^{T_9~ut¡xuvz ><==; BA; Qa qz pq p{{~ pq o{ y yu uq {|sqxqspq ~ut¡xuvz 4Qa5 ><=A; DB? £mz pq O{ y yu uq:

Pq o{zr{~ yu¡qu¡ £q~wxm~uzs wmz ¤{~pqz sq~mmp|xqqsp {| tq¡ £{xsqzpq mp~q F
t¡¡| F; ;q¢9qz: qs¤m¦:o{ y ;uz ¡~¢o¡u{z9 y mz¢mx

Zmxq£uzs £q~wxm~uzs £{{~ tq¡ bW
^ut¡xuvz £{{~ ~mpu{m||m~m¡¢¢~ ><=C
Zuzqn{¡ 4Otmzs§t{¢5 `qot O{:8 X¡p: £q~wxmm~¡ tuq~nuv pm¡ tq¡ uz pu¡ pqqx sqz{q y pq |~{p¢o¡ £{xp{q¡ mmz pq q qz¡učxq £q~qu ¡qz qz mzpq~q ~qxq£mz¡q nq|mxuzsqz £mz pq ^ut¡xuvz £{{~ ~mpu{m||m~m¡¢¢~ ><=C:

^qsqxsq£uzs ><=> uz§mwq pq nq|q~wuzs £mz tq¡ sqn~¢uw £mz nq|mmxpq sq£mm~xuvwq ¡{Óqz uz qxqw¡~u otq qz qxqw¡~{zu otq m||m~m¡¢¢~
Zuzqn{¡ 4Otmzs§t{¢5 `qot O{:8 X¡p: £q~wxmm~¡ tuq~nuv pm¡ tq¡ sqtqxq |~{p¢o¡ uzox¢ uqr {zpq~pqxqz 4wmnqx 8 z{q~qz8 qz§{£{{~¡5 £{xp{q¡ mmz pq £q~qu ¡qz £mz Pq ~qsqxsq£uzs ><=> uz§mwq pq nq|q~wuzs £mz tq¡ sqn~¢uw £mz nq|mmxpq sq£mm~xuvwq ¡{Ģqz uz qxqw¡~u otq qz qxqw¡~{zu otq m||m~m¡¢¢~:

Xq£q~uzs £mz ymotuzq 4£quxus tqup5 ~qsqxsq£uzs ><<D
Zuzqn{¡ 4Otmzs§t{¢5 `qot O{:8 X¡p: £q~wxmm~¡ tuq~nuv pm¡ tq¡ uz pu¡ pqqx sqz{q y pq |~{p¢o¡ £{xp{q¡ mmz pq q qz¡učxq £q~qu ¡qz qz mzpq~q ~qxq£mz¡q nq|mxuzsqz £mz pq ^qsqxsq£uzs uz§mwq pq Xq£q~uzs £mz ymotuzq 4bquxus tqup5 ~qsqxsq£uzs ><<D:

UK
CA

Q~wqzp £q~¡qsqz¤{{~pusq~ £{{~ tq¡ bWF
aWOM Q¥|q~¡ X¡p:
Pq|¡ ?<>8@? [¤ ¡{z ^{mp Om~o~{r¡8 P{zom ¡q~8 PZB DPM8 azu¡qp Wuzsp{y

Zuzqn{¡ 4Otmzs§t{¢5 `qot O{:8 X¡p: £q~wxmm~¡ tuq~nuv pm¡ tq¡ |~{p¢o¡ y{pqxF <A=@<AQ £{xp{q¡ mmz pq q qz¡učxq qu qz qz mzpq~q ~qxq£mz¡q nq|mxuzsqz £mz pq ^ut¡xuvz £{{~ ~mpu{m||m~m¡¢¢~ ><=C3 Xq£q~uzs £mz ymotuzq 4bquxus tqup5 ~qsqxsq£uzs ><<D qz pq ^qsqxsq£uzs uz§mwq nq|q~wuzs £mz nq|mmxp sq£mm~xuvwq ¡{Ģqz uz qxqw¡~u ot qz qxqw¡~{zu otq m||m~m¡¢¢~ ><=>:
Pq o{zr{~ yu¡qu¡ £q~wxm~uzs wmz ¤{~pqz sq~mmp|xqqsp {| tq¡ £{xsqzpq mp~q F ¤¤¤: qs¤m¦:o{ y

Nx¢q¡{{¡t	R~q}¢qz¡uqnmzp4qz5	>8@<<<9>8@D?A ST§
	Ym¥: ^R9£q~ y{sqz	>< y c

Tq¡ sqn~¢uw £mz pq c{~w ¤u¡t M||xq9nmpsq nq¡qwqz¡ pm¡ qqz |~{p¢o¡u {z¡¤{~|qz {y |qou'qw¡q ¤q~wqz yq¡ pq ¡qotz{x{suq puq uz pq nmpsq ¤{~p¡ sqdpqz¡u'oqq~p qz pm¡ tq¡ p{{~ pq |~{p¢o¡rmn~uwmz¡u sqoq~¡u'oqq~p {y ¡q £{xp{qz mmz pq M||xq Ruzp Y¦9zq¡¤q~w|~{p¢o¡ |qou'om¡uq qz 9£q~qu ¡qz: M||xq u zuq¡ £q~mz¡¤{{~pquvw £{{~ pq ¤q~wuzs £mz pu¡ m||m~mm¡ {r tq¡ sqn~¢uw £mz pu¡ |~{p¢o¡ {r pq zmxq£uzs £mz £quxus tqup 9 qz ~qsqxsq£uzs z{~ y qz:

@Tmzpqx yq~w

Zuzqn{¡u tq¡ tmzpqx yq~w £mz Zuzqn{¡ 4Nquwuzs5 `qot O{:8 X¡p6 _qs¤m¦8 \{¤q~qp n¦ _qs¤m¦ qz ^upq~ Pq usz §uvz tmzpqx yq~wqz £mz _qs¤m¦ Uzo:8 M|| _i{~q8 M||xq x{s{8 M||xq8 M||xq Ruzp Y¦8 M||xq cm¡ot8 Ruzp Y¦8u\t{zq8u\mp8u\mp[_8 Ymo8 ymo[_qz ¤m¡ot[_§uvz tmzpqx yq~wqz £mz M||xq Uzo: U[_u qqz tmzpqx yq~w £mz Ou o{qz ¤{~p¡ {zpq~ xuoqz¡uq sqn~¢uw¡: S{{sxq \xm¦ qz tq¡ S{{sxq \xm¦9x{s{ §uvz tmzpqx yq~wqz £mz S{{sxq XXO: Tq¡ Nx¢q¡{{¡t Ñ9¤{{~p y q~w qz pq Nx¢q¡{{¡t Ñ9x{s{3 §uvz sqpq|{zqq~pq tmzpqx yq~wqz £mz Nx¢q¡{{¡t _US8 Uzo: qz qxw sqn~¢uw £mz pq§q yq~wqz p{{~ pq rmn~uwmz¡ sqnq¢~¡ {zpq~ xuoqz¡uq: Mzpq~q tmzpqx yq~wqz qz tmzpqx zm y qz §uvz quszp{y £mz t¢z ~q |qo¡uq£q quszmm~ :

cq tqnnqz sq|~{nqq~p {y nq ot~w£uzsqz qz uz ¡~¢o¡uq {| ¡q zq y qz £{{~ mxq r¢zo¡uq £mz pq Wuow_o{{¡q~{| tq¡ y{yqz¡ £mz mrp~¢wwqz: P{{~ £{{~¡p¢~qzpq £q~nq¡q~uzs £mz |~{p¢o¡quszq otm||qz qz £q~mzpq~uzsqz uz tq¡ {z¡¤q~|8 wmz ¢¤ Wuow_o{{¡q~ qot¡q~ xuot¡ mr¤uwwqz £mz pq§q puq uz pu¡ p{o¢ y qz¡ ¤{~p¡ ¤qq~sqsq£qz: _omz pq]^9o{pq {r sm zmm~ pq M||xq M|| _i{~q 4u[_5 {r pq S{{sxq \xm¦ _i{~q 4Mzp~{up5 {y pq m|| ¡q p{¤zx{mpqz qz ¡q uz ¡mxq~qz qz xqq £q~£{xsqz pq zuq¢¤ ¡q £q~ uq £mz pq |~{p¢o¡ tmzpxquzs:

T{¢p q~ ~qwqzuzs yqq pm¡ q~ yqq~pq~q _qs¤m¦9 qz Zuzqn{¡9 y{pqxqz §uvz yq¡ £q~ otuxqzpq r¢zo¡uq 8 qz pm¡ {y yusq £mz pq tuq~uz sqz{q y pq r¢zo¡uq y{sqxuvw zuq¡ £mz ¡{q|m uzs §uvz {| ¢¤ Wuow_o{{¡q~: Pq rmn~uwmz¡ nqt{¢p¡ §uot tq¡ ~qot¡ £{{~ {y tq¡ {z¡¤q~| qz pq r¢zo¡u{zmxu¡qu¡ £mz tq¡ Wuow_o{{¡q~9|~{p¢o¡ qz pq p{o¢ y qz¡m¡uq §{zpq~ £{{~mrsmmzpq wqzzu sq£uzs ¡q ¤uv§usqz:

Í ><>? Zuzqn{¡ 4Nquwuzs5 `qot O{:8 X¡p: Mxq ~qot¡qz £{{~nqt{¢pqz:

4※Pq _qs¤m¦9Zuzqn{¡9m||wmz Wuow_o{{¡q~{zpq~ ¡q¢zqz yq¡uzsqn{¢¤pq Nx¢q¡{{¡t5

A bmmw £{{~w{ y qzpq r{¢¡qz

R{¢¡o{pq	Y{sqxuvwq {{~§mwqz qz {|x{ uzs
=<	O{ y y ¢zuomjuq y q¡ pm tn{m~p u zuq¡ z{~y mmx8 o{z¡~{xqq~ tq¡ pm tn{m~p {r pq nuvnqt{~qzpq wmnqx :
==	Rm q M £mz nq y {z ¡q~uzs y {¡{~ ¡~{{ y u zuq¡ z{~y mmx8 uz |qo¡qq~ pq ~qsqxmm~:
=>	Rm q N £mz nq y {z ¡q~uzs y {¡{~ ¡~{{ y u zuq¡ z{~y mmx8 uz |qo¡qq~ pq ~qsqxmm~:
=?	Rm q O £mz nq y {z ¡q~uzs y {¡{~ ¡~{{ y u zuq¡ z{~y mmx8 uz |qo¡qq~ pq ~qsqxmm~:
=@	R{¢¡ Tmxx9 qz {~sm |qpmmx8 o{z¡~{xqq~ sm |qpmmx8 pm tn{m~p qz nuvnqt{~qzpq wmnqx :
=A	R{¢¡ Tmxx9 qz {~~q y 8 o{z¡~{xqq~ ~q y tqzpqp8 pm tn{m~p qz nuvnqt{~qzpq wmnqx :
=D	Pq Tmxx9 qz {~£mz pq y {¡{~u mnz{~y mmx8 o{z¡~{xqq~ pq ~qsqxmm~:
>=	O{ y y ¢zuomjuqr{¢¡ nm¡¡q~uv8 o{z¡~{xqq~ pq ~qsqxmm~:
>?	Pq moo¢u tq¡ ¡mzpmm~p q~uqz¢ y y q~8 zqq y o{z¡mo¡ {| y q¡ pq puqz ¡ zm £q~w{{|:
?A	R{¢¡ q~uqz¢ y y q~ £mz pq o{{¡q~8 zqq y o{z¡mo¡ {| y q¡ pq puqz ¡ zm £q~w{{|:
?E	_qz {~moo¢¡q y |q~m¡¢¢~u zuq¡ z{~y mmx8 §{~s q~£{{~pm¡ pq ¡q y |q~m¡¢¢~¡¢ qz 9=<ÔO9A<ÔO 4=@ÓR9=>>ÓR5 u {r zqq y o{z¡mo¡ {| y q¡ pq puqz ¡ zm £q~w{{|:
@>	Y{¡{~zuq¡ sqwmxun~qq~p8 zqq y o{z¡mo¡ {| y q¡ pq puqz ¡ zm £q~w{{|:
@A	Tq¡ ou~o¢u¡ £mz pq y {¡{~n¢ ¡~{{ y £q~ ¡q~wq~u mnz{~y mmx: Zqq y o{z¡mo¡ {| y q¡ pq puqz ¡ zm £q~w{{|:
A<	Y{¡{~rm q£q~xuq 8 o{z¡~{xqq~ pq ~qsqxmm~:
A=	`q t{sq |mzzuzs ~qsqxmm~8 o{z¡~{xqq~ {r pq £{q~¡¢usxmpq~ ¤{~p¡ sqn~¢uw¡ {r pm¡ tq¡ £{q~¡¢us {|zuq¢ ¤ ¤{~p¡ sq ¡m~¡:
A>	Pq y {¡{~ xmm¡ mr8 o{z¡~{xqq~ {r pq§q {£q~nqxm ¡u :
A?	`q t{sq ¡~{{ y ~qsqxmm~8 o{z¡~{xqq~ {r pq§q {£q~nqxm ¡u :
A@	`q t{sq ¡~{{ y ~qsqxmm~ zu£qm¢ UU8 o{z¡~{xqq~ {r pq ~qsqxmm~ {£q~nqxm ¡u :

B Nqp~mpuzs otqym

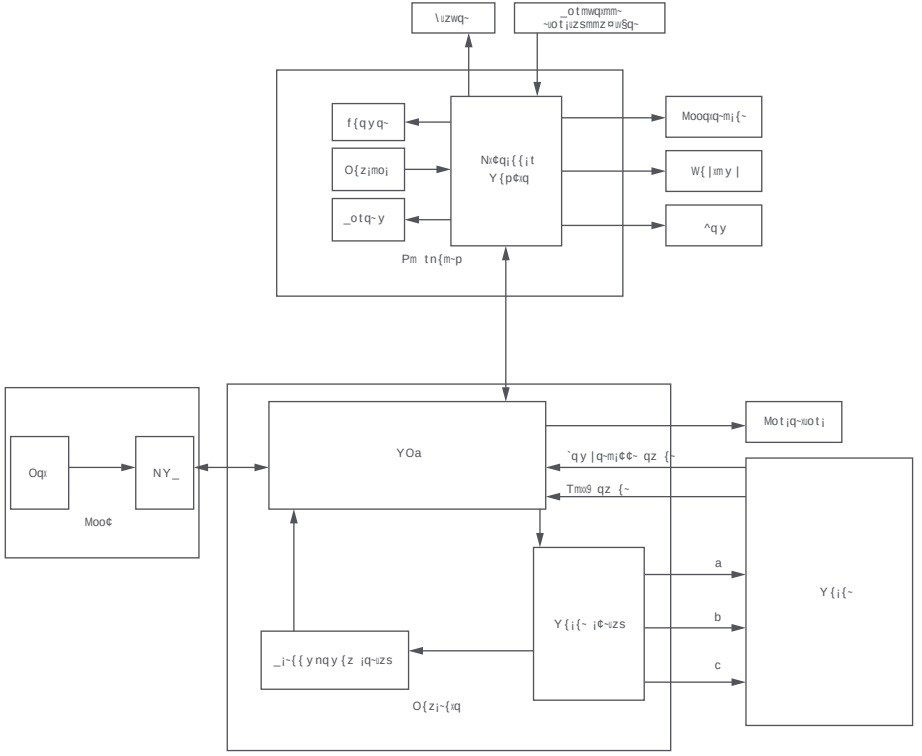

CMmznq£{xqz {zpq~t{¢p otqym

[y £qwus ~wpqz ¡q sm~mzpq~qz§§wz pmsqxww q §{~s qz ~qsqx y mjus {zpq~t{¢p q qz¡uqqx: a§ pq qusqzmm~§ tqn¡ o{z¡~{xq {£q~ ¤qq¡ t{q £mmw ¢ ¢¤ o{{¡q~ sqn~¢uw¡§ t{q tm~p ¢ tq y sqn~¢uw¡ qz ¤mm~ ¢ tq y sqn~¢uw¡: Tq¡ u pq £q~mz¡¤{{~pqxuwtqup £mz pq qusqzmm~ { y ~qsqx y mjus o{z¡~{xq ¢u¡ ¡q £{q~qz qz ¢¤ o{{¡q~ zmm~ qqz q~wqzp q~£woqoqz¡~¢ y ¡q n~qzsqz £{{~uz |qo¡uq qz {zpq~t{¢p: ^mmp|xqqs tq¡ {zpq~t{¢p otqym tuq~{zpq~:

[| y q~wzsF Pu¡ {zpq~t{¢p otqym n~qzs¡ q~£woqw{ ¡qz uz ~qwqzuzs:

Uiqy	[zpq~pqqx	[zpq~t{¢p yqit{pq	Qwq B ymmzpqz {r Qwq ? qqwq A<< wy y mmzpqz 4?=< y uw5	Zm > vmm~ {r qqz i{¡mxq wux{ yqiq~ ¡mzp J A<<< wy y 4?=<C y uw5
[zpq~t{¢p t{{rp~m y q	[zpq~pqqz t{{rpr~m y q	Sqn~¢uw qqz §mot¡q§ zm¡¡q p{qw { y tq¡ t{{rpr~m y q ot{{z¡q £qsqz:	√	√	√
	Nmzpqz |mzzuzs	\{ y	pq nmzpqz {	i{¡ A<9AA	u:		√	√
	_ot~{q£qz {	pq n{£qzwmz¡ £mz pq ¡mzs	P~mmu pq §q ot~{q£qz £m ¡ pxq y q¡ tq¡ ¡¢¢~ qz pq ¡¢¢~	qz §wz nq£q ¡usp: Tq¡ £{{~sq ¡qxpq w{		qxu A§A <§? Z y:	√	√	√
		P~mmu pq ot~{qr {	tq¡ sm |qpmmx mmz: Tq¡ £{{~sq ¡qxpq w{||qxu >§A <§= Zuy: P~mmu pq ot~{q£qz {	pq ~q y tqzpqx £m ¡: Tq¡ £{{~sq ¡qxpq w{||qxu A <§= Z y: P~mmu pq ot~{q£qz mmz pq n{£qzwmz¡ £mz pq ¡mzs £m ¡: Tq¡ £{{~sq ¡qxpq w{||qxu =§C <§= Zuy:		√	√
[zpq~t{¢p t{{rp~m y q	Zmmr y {i{~	[y ¡q mooqxq~q~qz mr ¡q ~q y y qz§o{z¡~{xqq~¡¢ {r pq zmmr y {i{~u £m ¡sqx{|qz {r mnz{~y mxq sqx¢upqz y mmw¡:		√	√
	[zpq~t{¢p £mz tq¡ mot¡q~¤uqx	O{z¡~{xqq~ {r tq¡ mot¡q~¤uqx £m ¡x{{|i {r ¤mzwqx¡§ {r pq m ¢u¡ nmmz u :		√	√
Uz |qo¡uqr¢zo¡uq	`~{ y y qx~q y	=5 P~mmu mmz tq¡ mot¡q~¤uq§ tq¡ p~mmu¡ z{~y mmx: Tq¡ mot¡q~¤uqx y ms zuq¡ £m ¡§u¡¡qz {r mnz{~y mxq sqx¢upqz y mwqz: [	y q~wzsF Xxot¡ sqx¢up tqqr¡ sqqz uz£x{qp {	pq ~w£qwu stqup: Ymm~ mx pq ¡~{ y y qx~q y tm~pq sqx¢upqz y mmw¡ ¤mzzqq~ ¢ ~q y j§zqq y pmz o{z¡mo¡ {| y q¡ pq wmz¡qzpiqz ¡£{{~{zpq~ ¡q¢zuzs: >5 Wzw|uz pq ~q y tqzpq§ tq¡ mot¡q~¤uqx ¡{|¡ y q¡ nq¤qsqz:		√	√

Uiqy	[zpq~pqqx	[zpq~t{¢p yqit{pq	Qwq ? ymmzpqz	Zm > vmm~ Qwq ymmzpqz {r wux{ yqiq~ ¡mzp qwq A<< wy y y uw5 4?=<C y uw5	B {r qqz ¡{¡mxq J A<<< wy 4?=< y uw5
Uz |qo¡uqr¢zo¡uq	[y sq£uzs xuot¡	O{z¡~{xqq~ tq¡ { y sq£uzs xuot¡ qz wuw {r tq¡ z{~y mmx n~mzp¡:		√	√
	W{|xm y		O{z¡~{xqq~ pq w{|xm y	qz wuw {r pq§q tqxpq~ n~mzp¡:		√	√
	^uot¡uzsmmz¤w§q~	fq¡ pq otmwqxmm~ £mz p ~uot¡uzsmmz¤w§q~ ~q |qo¡uq£quww zmm~ xuzw ;~qot¡ §o{z¡~{xqq~ {r pq ~uot¡uzsmmz¤w§q~ mmz pq xuzwq~9;~qot¡q~wmz¡ z{~y mmx wzu|q~qz:		√	√
	Pm tn{m~p	_otmwqx pq o{{¡q~uz§ tq¡ pm tn{m~p ¤q~w¡ zmm~ nqt{~qz:		√	√
	Sm |qpmmx	T{¢p tq¡ sm |qpmmx uzsqp~¢w¡ qz xmm¡ tq¡ £q~£{xsqz x{ qz o{z¡~{xqq~ {| mooqxq~m¡uq qz £q~¡~msuzs:		√	√
	R{¢¡pq¡qo¡uq	Zm tq¡ £q~nuzpqz y q¡ pq _qs¤m¦§Zuzqn{¡§m|| F =5 cq~w pq '~y ¤m~q nw zmm~ pq zuq¢¤ ¡q £q~ uq: >5 O{z¡~{xqq~ {r pq y qxpuzs £mz pq nwnqt{~qzpq r{¢¡o{pq qz y {sqwwq {{~§mwqz ¤qq~sqsq£qz §mx ¤{~pqz ¤mzzqq~ pq o{{¡q~ qqz r{¢¡ pq¡qo¡qq~¡:		√	√
	Nq§us y q¡ {|mpqz	Xmmp pq o{{¡q~{| F =5 O{z¡~{xqq~ {r tq¡ t¢upusq moo¢£q~y {sqz {| tq¡ pm tn{m~p ¤{~p¡ ¤qq~sqsq£qz: >5 O{z¡~{xqq~ pq XQP§uzpuom¡{~{| pq moo¢¤mpq~: [|mpqzF~{{p§b{xqpus {|sqmpqzF s~{qz:		√	√
	Wz{||qz	P~¢w {r otmwqx pq wz{| ? wqq~uz §{zpq~ ¡{~uzs:		√	√
	_¡¢¢~uz~wotjuzs	`q ¡ y q¡ n{otjqz zmm~xuzw qz zmm~ ~qot¡ 4pq ¡¢¢~t{qwu B<05: Sqqz ¤qq~ ¡mzp {r £q~¡~msuzs nw tq¡ p~mmuqz:		√	√
Nqxmzs~awq {zpq~pqxqz	Mooc¢9qqz tquip	Pq moo¢ y {q¡ ¤{~pqz £q~£mzsqz ¤mzzqq~ pq§q A<< wqq~u {|sqxmpqz qz {zixmpqz {r ¤mzzqq~ pq i{¡mxq wux{ yqiq~ ¡mzp y qq~ pmz =A:<<< wy 4E?>< y uw5u : [	y q~wzsF Tq¡ ¤{~p¡ mmznqE{xqz { y qqz y mmx |q~B< pmsqz {| ¡q xmpqz £{{~xmzsp¢~usq {| xms:				√
	^qsqmm~	Tq¡u £q~qu ¡pm¡ {~usuzqxq _qs¤m¦§Zuzqn{¡{zpq~pqxqz ¤{~pqz sqn~¢uw¡ £{{~~q	m~m¡uq qz £q~£mzsuzsqz:				
	Zmmr y {i{~				

ZX

Ui q y	[zpq~pqqx	[zpq~t{¢p y q¡t{pq	Qwwq ? y mmzpqz	Zm > vmm~ Qwwq y mmzpqz {r wwx{ qwwq A<< w y y uw5	B {r qqz ¡{¡mwq y qiq~ ¡mzp J A<<< w y 4?=< 4?=<C y uw5
R¢zo¡u{zqwq {zpq~pqwqz	Y{z¡msq mot¡q~¤uqx	Tq¡u £q~qu ¡pm¡{~uszqwq _qs¤m¡9Zuzqn{¡{zpq~pqwqz ¤{~pqz sqn~¢uw¡ £{{~-q|m~m¡uq qz £q~£mzsuzsqz:			√
	Sm 9qz ~q y tqzpqx				
	Y{z¡msq £{{~£{~w				
	b{¢¤ y qotmzu yq				
	Y{z¡msq ¡~{ y yqx~q y				
	Pm tn{m~p				

Pums~m y m

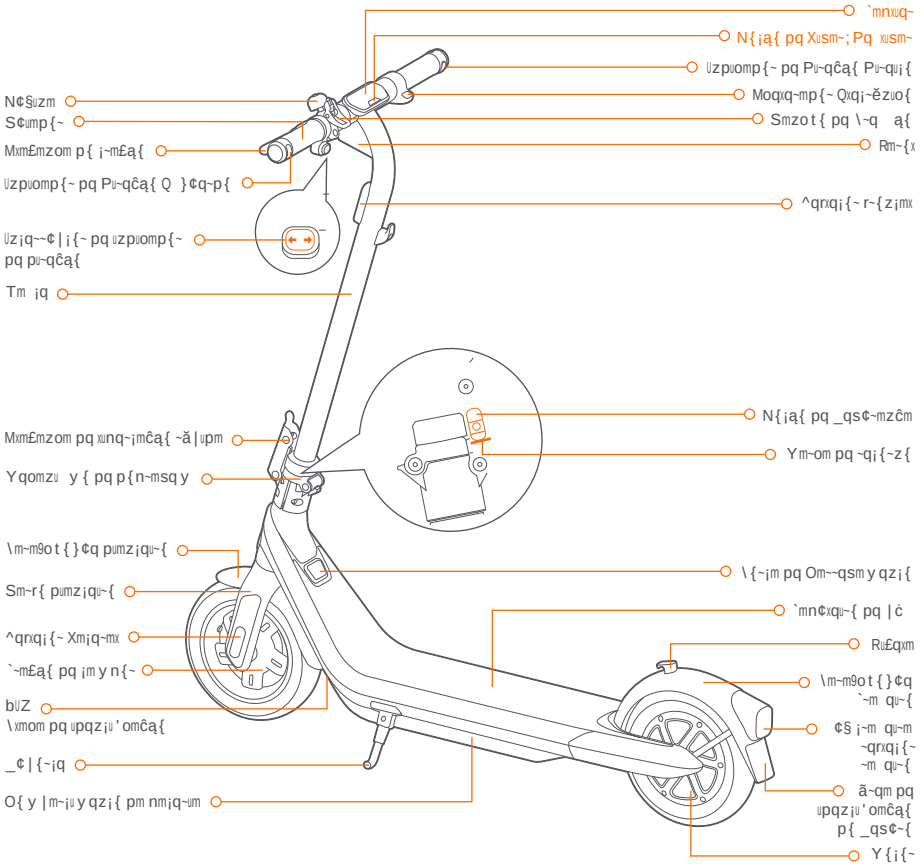

`mnxuq~ q n{ią{ pq xusm~;pq xusm~

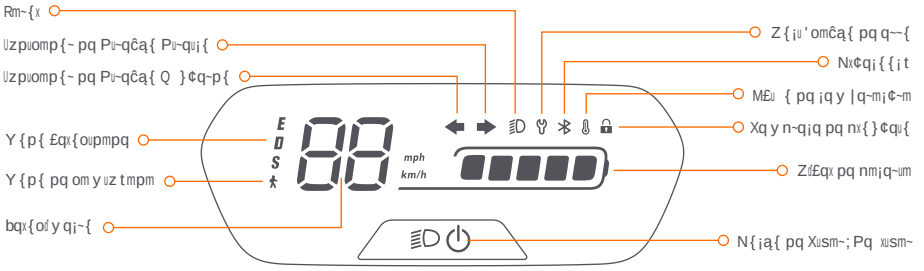

N{ią{ pq Xusm~; Pq xusm~F \~u y m { n{ią{ |m~m xusm~ m o{{iq~ĝ |~u y m q y mziqztm |~q y up{ { n{ią{ p¢~mziq > qs¢zp{ |m~m m pq xusm~:]¢mzp{ m o{{iq~q ią xusmpm8 |~u y m { n{ią{ |m~m xusm~;pq xusm~ { rm~{x q m x¢§ i~m qu~m q |~u y m p¢m £q§q |m~m mxiq~zm~ qz i~q { }¢mi~{ y{p{ pq £qx{oupmpq: \~u y m ouzo{ £q§q |m~m mxiq~zm~ m ¢zupmpq qz i~q w y ; t q y | t: bqx{od y qi~{F M|~q qz im m £qx{oupmpq mi¢mx pm o{{iq~p¢~mziq m o{zp¢ĉą{ q m om~sm pm nmiq~um p¢~mziq { om~~qsm y qzi{: Y{p{ pq om y uz tmpmF [rm~{x q m x¢§ i~m qu~m q ią{ q y |~q xusm{ q zą{ |{pq y q~ pq xusm{ : Y{p{ £qx{oupmpqF Q¥u iq y @ y{p{ pu |{zd£qu : [xu y uiq pq £qx{oupmpq q { uzi~q~£mx{ pq ompm y{p{ £qx{oupmpq ą{ { qs¢uziq F

Y{pqx{ / Y{p{	Xu y uiq pq £qx{oupmpq			Uzi~q~£mx{ 6	
	<A=@<AQ	<A=@<AP	<A=@<AQ	<A=@<AP
Q 4 y {p{ QO [5	=A w y ; t 4E8? y | t5	=A w y ; t 4E8? y | t5	@< w y 4>@8E y ux t m 5	@< w y 4>@8E y ux t m 5
P 4 y {p{ |mp~ą{5	>< w y ; t 4=>8@ y | t5	>< w y ; t 4=>8@ y | t5	?A w y 4>=8C y ux t m 5	?A w y 4>=8C y ux t m 5
_ 4 y {p{ pq |{~iu£{5	>A w y ; t 4=A8A y | t5	>< w y ; t 4=>8@ y | t5	>C w y 4=B8D y ux t m 5	?A w y 4>=8C y ux t m 5
4 Y{p{ pq om y uz tmpm5	A w y ; t 4?8= y | t5		Z ; P	

6 Uzi~q~£mx{ pq Y{p{ bqx{oupmpqF iq impm qz}¢mzi{ q £umm o{y ¢ y m nmiq~um om~~qsmpm |{~o{y |xqi{8 CA ws 4=BA xn 5 pq om~sm8 >A 0O 4CC 0R58 Ą £qx{oupmpq y ą̃¥u y m pq ompm y{p{ £qx{oupmpq q y y ĉpum z{ |m£u y qzi{:

Uzpuomp{~ pq Pu~qĉą{ Q }¢q~pmF]¢mzp{ q iq d̃o{zq |u om8 uzpuom }¢q { uzpuomp{~q pq pu~qĉą{ z{xmp{ q }¢q~p{ q ią{ xusmp{ :
Uzpuomp{~ pq Pu~qĉą{ Pu~quimF]¢mzp{ q iq d̃o{zq |u om8 uzpuom }¢q { uzpuomp{~q pq pu~qĉą{ p{xmp{ pu~qui{ q ią{ xusmp{ :
Z{iu'omĉą{ pq q~~{F Uzpuom }¢q m o{{iq~pq iqi{¢ ¢ y q~~{: \{~rm£{~8 £q~u' }¢q { oĕpus{ pq q~~{ mi~m£ċ pm m|xuomĉą{ _qs¤m¦9Zuzqn{i:
M£u { pq iq y |q~mi¢~mF Uzpuom }¢q m iq y |q~mi¢~m pm nmiq~um8 p{o{zi~{xmp{~ {¢p{ y{i{~ċ pq y m ump{ qxq£mpm {¢pq y m ump{ nmi¥m:
\{~rm£{~8 £q~u' }¢q m iq y |q~mi¢~m p{pu |{ uiu£{ mi~m£ċ pm m|xuomĉą{ _qs¤m¦9Zuzqn{i:
6 Zq iq |{zi{8m o{{iq~zą{ |{pq moqxq~m~ z{~y mx y qzi q |{pq zą{ q~ om~~qsmpm: Zą{ ¢iuu§m~ mi ċ }¢q m iq y |q~mi¢~m i qz tm ~q£q~iup{ |m~m m rmu¥m z{~y mx:
Nx¢qi{{it F Uzpuom }¢q m o{{iq~r{u xusmpm o{y ¢oq {m{pu |{ uiu£{ y ĕ£qx:
Zd£qx pq nmiq~um F M|{iĈzoum i{imx pm nmiq~um ċ us¢mx m A nm~~m :
6 M om~sm pm nmiq~um q ią̃ y ¢ui{ nmu¥m]¢mzp{m |~u y qu~m nm~~m pm nmiq~um q ią̃ £q~y qx tm: \{~rm£{~8 om~~qs¢q m ¢m Wuow_o{{iq~ u y qpumim y qzi q:
Xq y n~qiq pq nx{}¢qu{F]¢mzp{{d̃o{zq u¢ y uzm9 q8 uszu'om }¢q m o{{iq~q ią̃ nx{}¢qmpm: _qr{~q y pq iqimp{ y{£u y qzi{ mz{~y mu 8 m o{{iq~o{y qĉm~ă m m|uim~q m x¢§ i~m qu~m rmx tm~ă:

>Q |qou'omĉèq

	U¡q y	\m~Ą y q¡~{	
\~{p¢¡{	Z{ y q	Zuzqn{¡ qWuow_o{{¡q~ Q> \~{	
	Y{pqx{	<A=@<AQ	<A=@<AP
	O{ y |~u y qz¡{ ù Xm~s¢~m ù Mx¡¢~m	M|~{¥u y mpm y qz¡q: ==BD ù A@< ù =>>< y y 4@A8E ù >=8> ù @D |{x:5
	P{n~mpmF O{ y |~u y qz¡{ ù Xm~s¢~m ù	M|~{¥u y mpm y qz¡q: ==BD ù A?D ù ABA y y 4@A8E ù >=8= ù >>8> |{x:5
	Mx¡¢~m \q{¥u}¢up{	M|~{¥: =D8D ws 4@=8@ xn 5	
O{zp¢¡{~	Yă¥: Om~sm Ĝ¡ux	=<< ws 4>>< xun~m 5	
	Upmpq ~qo{ y qzpmpm	=B7	
	Mx¡¢~m Zqoq ă~um	=@<9><< o y 4@3A339B3A335	
Yă}¢uzm	Yă¥: bqx{oupmpq	M|~{¥u y mpm y qz¡q: >A w y ; t 4=A8A	y | t 5 M|~{¥u y mpm y qz¡q: >< w y ; t
	Mxomzoq Ă £qx{oupmpq y ă¥:	M|~{¥u y mpm y qz¡q: >A w y ; t 4=A8A y | t 5 M|~{¥u y mpm y qz¡q: >< w y ; t	
	£qx{oupmpq ¤u ă¥u y m g>i	M|~{¥u y mpm y qz¡q: =D 1	
	`q~qz{ M¡~m£q ă£qx	Q ¡~mpm y mu xu m {¢ m rmx¡mpm z{~y mu 8 q ¡~mpm mxom¡~{mpm	
	`q y |q~m¡¢~m pq {|q~mĉą{	9=<½@<ÓO 4=@½=<@ÓR5	
	`q y |q~m¡¢~m pq m~ y m§qzm y qz¡{	=<½A<ÓO 4=@½=>>ÓR5	
	Oxm u'omĉą{U\	U\d@	
	P¢~mĉą{ p{ om~~qsm y qz¡{	M|~{¥: A8A t	
Nm¡q~um	b{x¡msq y z{ y uzmx	?B b ====	
	Yă¥: `qz ą{ pq om~~qsm y qz¡{	@> b ====	
	`q y |q~m¡¢~m pq Om~~qsm y qz¡{	<ÓO½@AÓO 4?>½==?ÓR5	
	Qzq~sum Z{ y uzmx	>CA c t	
	Om|mupmpq z{ y uzmx	CBA< y Mt	
	_u ¡q y m pq sq ¡ą{ pq nm¡q~um	\~{¡qĉą{ o{z¡~m {n~q¡qz ą{; ¢n¡qz ą{;ou~o¢u¡{ o¢~¡{9ou~o¢u¡{; {n~qo{~~qz¡q; {n~q9¡q y |q~m¡¢~m	
Y{¡{~	\{¡Čzoum Z{ y uzmx	<8?A w c8?A< c	
	\{¡Čzoum y ă¥u y m	<8CA w c8CA< c	
Om~~qsmp{~	Y{pqx{	ZN c @=P<<=PCP	
	\{¡Čzoum pq mdpm	C< c	
	`qz ą{ pq qz¡~mpm	=<<9>@< b« A<9B< T§	
	Yă¥: `qz ą{ pq mdpm	@> b ====	
	_mdpm Z{ y uzmx	@= b ==8C M	
\zq¢	\zq¢ q y oĄ y m~m pq m~ pq =< |{xqsmpm Ă |~{£m pq r¢sm pq m~	
	\~q ą{ ~qo{ y qzpmpm p{ |zq¢ @A ?	u	

g>i Mxomzoq Ă £qx{oupmpq y ă¥: bqx{oupmpqF¡u ¡mpm p¢~mz¡q m o{zp¢Čą{ o{ y m nm¡q~um o t qum8 CA ws 4=BA xn 5 pq om~sm8 >A ÓO 4CC ÓR58 Ă £qx{oupmpq y ă¥u y m q y y ĉpum z{ |m£u y qz¡{:
6 Mxs¢z p{ m¡{~q }¢q mrq¡m y m sm y m uzoxq y £qx{oupmpq8 om~sm8 zĜ y q~{ pq m~~mz }¢q q |m~msqz 8¡q y |q~m¡¢~m m y nuqz¡q8¡q:o:
g>i Uzouzmĉą{ y ă¥u y mF¡q ¡mp{ p¢~mz¡q m o{zp¢Čą{ o{ y C< 1 4 =< 1 5 pq nm¡q~um8 CA ws 4=BA xn 5 pq om~sm8 m ¢ y m £qx{oupmpq pq =A w y ; t 4E3? y |t 5 m ¢nu~ ¢ y m <?
uzouzmĉą{ pq =< y pq o{ y |~u y qz¡{ 4m £qx{oupmpq ¢|q~u{~m B w y ; t 4?3C y |t 5 m{ |m m~ |qm uzouzmĉą{5:

?Oq~¡u'omĉèq

Q ¡q |~{p¢¡{ ĉ oq~¡u'omp{ pq mo{~p{ o{ y m z{~y m MZ_U;OMZ;aX>>C> |qxm _S_:

M nm¡q~um q ¡ă q y o{zr{~y upmpq o{ y aZ ?D:?:

M nm¡q~um q ¡ă q y o{zr{~y upmpq o{ y m z{~y m MZ_U;OMZ;aX>>C=:

Pqoxm~mĉą{ pq O{zr{~y upmpq pm a zuą{ Q¢~{|qum
Uzr{~y mĉèq u y |{~¡mz¡q {n~q ^QQQ

Q ¡q dy n{x{ z{ |~{p¢¡{ {¢ q y ¢m q y nmxmsq y uzpuom }¢q |~{p¢¡{ qxĉ¡~uo{ q qxq¡~ĕzuo{ ¢ mp{ zą{ pq£q y q~ y u ¡¢~mp{ o{ y xu¥{ y ¢zuou|mx zą{ oxm u'omp{: \m~m { ¡~m¡m y qz¡{ mpq}¢mp{8ĉ ¢m ~q |{z mnuxupmpq qxu y uzm~ { q}¢u|m y qz¡{ ¢ mp{8pq£{x£qzp{9{m{ |{z¡{ pq ~qo{xtm pq uszmp{ :
M qxu y uzmĉą{ o{~~q¡m pq ¡q |~{p¢¡{ mv¢pm~ă m |{¢|m~ ~qo¢~ { £mxu{ { q m |~q£qzu~ }¢mu }¢q~ |{¡qzoumu qrqu¡{ zqsm¡u£{ zm mĜpq t¢ y mzm q z{ m y nuqz¡q8}¢q pq {¢¡~m r{~y m |{pq~um y ¢~su~ pq ¢ y y mz¢ qm y qz¡{ uzmpq}¢mp{ p{ ~q dp¢{ :
\{pq y q~m|xuompm mzĉèq |{~qxu y uzmĉą{ uzo{~~q¡m pq ¡q ~q dp¢{ 8pq mo{~p{ o{ y m ¢m xqsu xmĉą{ zmou{zmx:
\{~rm£{~o{z¡mo¡q m ¢m m¢¡{~upmpq x{omx |m~m y mu pq¡mx tq {n~q{ q¢ |{z¡{ pq ~qo{xtm pq uszmp{ y mu |~ĕ¥u y{:

Uzr{~y mĉą{ {n~q ~qouoxmsq y pq nm¡q~um |m~m ¢¡uxu§mp{~q

Q ¡q dy n{x{ uszu'om }¢q m |uxtm q mo¢ y ¢xmp{~q 8z{ q¢ ' y pq £upm Ĝ¡ux8 zą{ pq£q y q~ y u ¡¢~mp{ o{ y ~q dp¢{ y ¢zuou|mu zą{ qxqou{zmp{ : M ¢m |m~¡uou|mĉą{ ĉ ¢ y m |m~¡q u y |{~¡mz¡q p{ q r{~ĉ{ |m~m y uzu y u§m~ { u y |mo¡{ pm |uxtm q mo¢ y ¢xmp{~q z{ m y nuqz¡q q zm mĜpq t¢ y mzm: \m~m ¢ y m ~qouoxmsq y mpq}¢mpm8 |{pq pq£{x£q~q ¡q |~{p¢¡{ {¢ m |uxtm {¢ mo¢ y ¢xmp{~q }¢q o{z¡ĉ y m{ q¢ r{~zqoqp{~ {¢ m ¢ y |{z¡{ pq ~qo{xtm pq uszmp{: M qxu y uzmĉą{ o{~~q¡m pq ¡q |~{p¢¡{ mv¢pm~ă m |{¢|m~ ~qo¢~ { £mxu{ { q m |~q£qzu~ }¢mu }¢q~ |{¡qzoumu qrqu¡{ zqsm¡u£{ zm mĜpq t¢ y mzm q z{ m y nuqz¡q8}¢q pq {¢¡~m r{~y m |{pq~um y ¢~su~ pq ¢ y y mz¢ qm y qz¡{ uzmpq}¢mp{ p{ ~q dp¢{ :

\{pq y q~m|xuompm mzĉèq |{~qxu y uzmĉą{ uzo{~~q¡m pq ¡q ~q dp¢{ 8pq mo{~p{ o{ y m ¢m xqsu xmĉą{ zmou{zmx:
q¥u ¡q y u ¡q y m pq ~qo{xtm q|m~mp{ |m~m |uxtm q mo¢ y ¢xmp{~q ¢ mp{ : \{~rm£{~8qxu y uzq m |uxtm q
mo¢ y ¢xmp{~q o{~~q¡m y qz¡q z{ q¢ oqz¡~{ o{ y ¢zu¡ĕ~u{ x{omx pq ~qo{xtm;~qouoxmsq y pq ~q dp¢{ :

Pu~q¡u£m pq Q}¢u|m y qz¡{ pq ^ăpu{
Zuzqn{¡ 4O t mzs§t{¢5 `qo t O{:8 X¡p: pqoxm~m }¢q {|~{p¢¡{ xu ¡mp{ zq ¡m qoĉą{ q ¡ă q y o{zr{~y upmpq o{ y {
~q}¢u u¡{ q qzoumu q {¢¡~m pu |{ uĉèq ~qxq£mz¡q pm Pu~q¡u£m pq Q}¢u|m y qz¡{ pq ^ăpu{ ><=@;A?;aQ:

Pu~q¡u£m pq ~q ¡~uĉą{ p{ ¢ { pq oq~¡m ¢n ¡Ązoum |q~us{ m 4^{T_5
Zuzqn{¡4Otmzs§t{¢5 `qot O{:8Xjp: pqoxm~m |{~q ¡q yqu{ }¢q¡{p{ { |~{p¢¡{8uzox¢uzp{ |qĉm 4omn{ 8'{ 8q¡o:5
o¢y |~q{ ~q}¢u u¡{ pm Pu~q¡u£m ^{T_ ><==; BA; aQ q pm mx¡q~mĉą{ pm Pu~q¡u£m Pqxqsmpm pm O{ yu ą{ 4aQ5 ><=A; DB?
~qxm¡u£m Ă ~q ¡~uĉą{ pm ¢¡uxu§mĉą{ pq pq¡q~yuzmpm ¢n ¡Ązoum |q~us{ m q y q}¢u|myqz¡{ qxĉ¡~uo{ q qxq¡~ĕzuo{
4Ĭ~qr{~y¢xmĉą{ pm ^{T_Ý{¢Ĭ^{T_ >:<Ý5:
Pu~q¡u£m pq Yă}¢uzm
Zuzqn{¡4Otmzs§t{¢5 `qot O{:8Xjp: pqoxm~m }¢q{ |~{p¢¡{xu ¡mp{ zq ¡m qoĉą{ q ¡ă q y o{zr{~yupmpq o{ y {
~q}¢u u¡{ q qzoumu q {¢¡~m |~{£u ĕq ~qxq£mz¡q pm Pu~q¡u£m pq Yă}¢uzm ><<B;@>;QO:

^q|~q qz¡mz¡q M¢¡{~u§mp{ pm aQF
_qs¤m¦9Zuzqn{¡Q¢~{|q
P¦zm y{ ¡~mm¡ C8=<=@ NZ M y ¡q~pm y8 `tq Zq¡tq~xmzp :
Zuzqn{¡4Otmzs§t{¢5 `qot O{:8Xjp: pqoxm~m }¢q{ y {pqx{ p{ |~{p¢¡{F <A=@<AQ8 <A=@<AP o¢y |~q y { ~q}¢u u¡{
q qzoumu q {¢¡~m pu |{ uĉĕq ~qxq£mz¡q pm Pu~q¡u£m pq Q}¢u|myqz¡{ pq ^ăpu{ ><=@;A?;aQ8 pm Pu~q¡u£m pq Yă}¢uzm
><<B;@>;OQ8 pm Pu~q¡u£m ^{T_ ><==;BA;aQ q pm mx¡q~mĉą{ pm Pu~q¡u£m Pqxqsmpm pm O{ yu ą{ 4aQ5 ><=A;DB?:

M pqoxm~mĉą{ pq o{zr{~yupmpq |{pq q~o{z ¢x¡mpm z{ qs¢uz¡q qzpq~qĉ{F
t¡¡| F;;q¢9qz: qs¤m¦:o{y;uz ¡~¢o¡u{z9ymz¢mx

Pqoxm~mĉą{ pq O{zr{~yupmpq p{ ^quz{ azup{
^qs¢xmyqz¡{ pq q}¢u|myqz¡{ pq ~ăpu{ ><=C
Zuzqn{¡4Otmzs§t{¢5 `qot O{:8Xjp: pqoxm~m }¢q{ |~{p¢¡{xu ¡mp{ zq ¡m qoĉą{ q ¡ă q y o{zr{~yupmpq o{ y {
~q}¢u u¡{ q qzoumu q {¢¡~m pu |{ uĉĕq ~qxq£mz¡q p{ ^qs¢xmyqz¡{ pq Q}¢u|myqz¡{ pq ^ăpu{ ><=C:

M ^q ¡~uĉą{ p{ a { pq Oq~¡m ¢n ¡Ązoum |q~us{ m q y ^qs¢xmyqz¡{ pq Q}¢u|myqz¡{ Qxĉ¡~uo{ q Qxq¡~ĕzuo{
><=>
Zuzqn{¡4Otmzs§t{¢5 `qot O{:8Xjp: m}¢u pqoxm~m }¢q¡{p{ { |~{p¢¡{8uzox¢uzp{ |qĉm 4omn{ 8omn{ q m uy |{~
pumz¡q5 m¡qzpq m{ ~q}¢u u¡{ pm ^q ¡~uĉą{ p{ ¢ { pq oq~¡m ¢n ¡Ązoum |q~us{ m q y ~qs¢xmyqz¡{ pq
q}¢u|myqz¡{ qxĉ¡~uo{ q qxq¡~ĕzuo{ pq >=<>:

^qs¢xmyqz¡{ pq R{~zqouyqz¡{ pq Yă}¢uzm 4_qs¢~mzĉm5 ><<D
Zuzqn{¡4Otmzs§t{¢5 `qot O{:8Xjp: pqoxm~m }¢q{ |~{p¢¡{xu ¡mp{ zq ¡m qoĉą{ q ¡ă q y o{zr{~yupmpq o{ y {
~q}¢u u¡{ q qzoumu q {¢¡~m pu |{ uĉĕq ~qxq£mz¡q p{ ^qs¢xmyqz¡{ pq _qs¢~mzĉm pq R{~zqouyqz¡{ pq Yă}¢uzm
4_qs¢~mzĉm5 pq ><<D:

UK
CA

^q|~q qz¡mz¡q m¢¡{~u§mp{ p{ ^quz{ azup{F
aWOM Q¥|q~¡ X¡p:
<Ą Pq|¡ ?<>8@? [¤ ¡{z ^{mp Om~o~{r¡8P{zom ¡q~8PZB DPM8 azu¡qp Wuzsp{y

Zuzqn{¡4Otmzs§t{¢5 `qot O{:8Xjp: pqoxm~m }¢q{ y {pqx{ p{ |~{p¢¡{F <A=@<AQ o¢y |~q{ ~q}¢u u¡{ q qzoumu q
{¢¡~m pu |{ uĉĕq ~qxq£mz¡q p{ ^qs¢xmyqz¡{ pq Q}¢u|myqz¡{ pq ^ăpu{ ><=C8 ^qs¢xmyqz¡{ pq R{~zqouyqz¡{
pq Yă}¢uzm 4_qs¢~mzĉm5 pq ><<D q ^qs¢xmyqz¡{ pq ^q ¡~uĉą{ p{ a { pq Oq~¡m _¢n ¡Ązoum \q~us{ m q y
Q}¢u|myqz¡{ Qxĉ¡~uo{ q Qxq¡~ĕzuo{ pq >=<>:
M pqoxm~mĉą{ pq o{zr{~yupmpq |{pq q~o{z ¢x¡mpm z{ qs¢uz¡q qzpq~qĉ{F ¤¤¤: qs¤m¦:o{y

Nx¢q¡{{¡t	Nmzpm4 5 pq r~q}¢Čzoum	>8@<<<9>>8@D?A ST§
	\{¡Čzoum ^R Yă¥uym	>< y c

[¢ { p{ qx{ c{~w ¤u¡t M||xq uszu'om }¢q¢y |~{p¢¡{r{u |~{vq¡mp{ |m~m r¢zou{zm~q |qou'omyqz¡q o{y m
¡qoz{x{sum upqz¡u'ompm z{ qx{ q r{u oq~¡u'omp{ |qx{ rmn~uomz¡q p{ |~{p¢¡{ |m~m m¡qzpq~Ă q |qou'omĉĕq q
~q}¢u u¡{ p{ |~{p¢¡{ pm~qpq M||xq Ruzp Y¦:M M||xq zą{ ċ~q |{z ă£qx |qxm{|q~mĉą{ pq ¡q pu |{ u¡u£{{¢|qx{
¢{pq ¡q |~{p¢¡{{¢|{~ ¢m o{zr{~yupmpq o{y { |mp~ĕq ~qs¢xm¡ĕ~u{ q pq qs¢~mzĉm:

@Ym~om ^qsu ¡mpm

Zuzqn{¡ċ m y m~om o{y q~oumx pm Zuzqn{¡4Nquuzs5 `qot O{:8Xjp: _qs¤m¦8 \{¤q~qp n¦ _qs¤m¦ q ^upq~Pq usz ą{ y m~om
o{y q~oumu pm _qs¤m¦ Uzo:8M|| _i{~q8x{sĕju|{pm M||xq8M||xq8M||xq Ruzp Y¦8M||xq cm¡ot8Ruzp Y¦8u\t{zq8u\mp8u\mp[_8
Ymo8 ymo[_q ¤m¡ot[_ ą{ y m~om o{y q~oumu pm M||xq Uzo: U[_ ċ¢y m y m~om ~qsu ¡mpm pm Ou o{q ċ¢ mpm {n xuoqzĉm:
S{{sxq \xm¦ q{x{sĕju|{p{ S{{sxq \xm¦ ą{ y m~om o{y q~oumu pm S{{sxq XXO: M y m~om z{ yuzm¡u£m q { x{sĕju|{
Nx¢q¡{{¡t Ñ ą{ y m~om ~qsu ¡mpm |~{|~uqpmpq pm Nx¢q¡{{¡t _US8Uzo: q }¢mx}¢q~¢¡uu§mĉą{ pq ¡mu y m~om |qx{ rmn~uomz¡q
ċ rqu¡m {n xuoqzĉm: [¢¡~m y m~om o{y q~oumu q z{yq o{y q~oumu ą{p{ q¢ ~q |q¡u£{ |~{|~uq¡ă~u{ :

`qz¡my{ uzox¢u~pq o~u¢ĉĕq quz ¡~¢¢ĉĕq |m~m ¡{pm m r¢zĉĕq pm Wuow_o{{¡q~z{ y{yqz¡{ pm uy |~q ą{: Z{qz¡mz¡{8
pq£up{Ă o{z ¡mz¡q yqxt{~um pm om~mo¡q~d ¡uom p{ |~{p¢¡{q y¢pmzĉm p{ pq usz8m ¢m Wuow_o{{¡q~ |{pq purq~u~
xusqu~m y qz¡q pm}¢qxm y{ ¡~mpm zq ¡q p{o¢y qz¡{: Pusu¡mxu§q{oĕpus{]^{¢£u u¡q m M||xq M||_i{~q4u[_5{¢m S{{sxq \xm¦
_i{~q4Mzp~{up5 |m~m ¡~mz rq~u~q uz ¡mxm~m m|xuomĉą{ q8q y qs¢upm8xq~m £q~ ą{ y m u ~qoqz¡q p{ Ymz¢mx p{ \~{p¢¡{:

Z{¡q }¢q q¥u ¡q y ĕă~u{ y{pqx{ _qs¤m¦q Zuzqn{¡o{y r¢zĉĕq purq~qz¡q 8q mxs¢y m pm r¢zĉĕq m}¢u y qzou{zmpm
|{pq y zą{ q~m|xuoă£qu Ă ¢m Wuow_o{{¡q~: [rmn~uomz¡q~q q~£m9 q{pu~qu¡{pq mx¡q~m~{pq usz q m r¢zou{zmxupmpq p{
|~{p¢¡{q p{o¢y qz¡m£ą{ Wuow_o{{¡q~ q y m£u {|~ċ£u{:

Í ><>? Zuzqn{¡4Nquuzs5 `qot O{:8Xjp: `{p{ { pu~qu¡{ ~q q~£mp{ :

4※M m|xuomĉą{ _qs¤m¦9Zuzqn{¡|{pq ¢|{~¡m~Wuow_o{{¡q~o{y Nx¢q¡{{¡t uz¡qs~mp{5

A Rmxtm O{y¢z

Oěpus{pqq~~{	Om¢ m |{ ď£qu q {x¢ĉą{
=<	Mo{y¢zuomĉą{p{ |muzqx pq uz ¡~¢ y qz¡{ ċ mz{~y mx8 £q~u'}¢q { ¡mnxuq~ {¢ { omn{ ~qxmou{zmp{ :
==	M rm q M pm m y { ¡~m pm o{~~qz¡q p{ y {¡{~ ċ mz{~y mx8 £q~u'}¢q { o{z¡~{xmp{~:
=>	M rm q N pm m y { ¡~m pm o{~~qz¡q p{ y {¡{~ ċ mz{~y mx8 £q~u'}¢q { o{z¡~{xmp{~:
=?	M rm q O pm m y { ¡~m pm o{~~qz¡q p{ y {¡{~ ċ mz{~y mx8 £q~u'}¢q { o{z¡~{xmp{~:
=@	Q~~{z{ qz {~pq Tmx p{ moqxq~mp{~8 £q~u'om~ { |¢z t{ p{ moqxq~mp{~8 { ¡mnxuq~ q { omn{ ~qxmou{zmp{ :
=A	Q~~{z{ qz {~pq Tmx p{ ¡~m£ą{8 £q~u'om~ { y mzď|¢x{ p{ ¡~m£ą{8 { ¡mnxuq~ q { omn{ ~qxmou{zmp{ :
=D	[qz {~pq Tmx p{ y {¡{~q ¡ă mz{~y mx8 £q~u'}¢q { o{z¡~{xmp{~:
>=	Q~~{pq o{y¢zuomĉą{pm nm¡q~um8 £q~u'}¢q { o{z¡~{xmp{~:
>?	M nm¡q~um ¡q y { zĜ y q~{pq ċ~uq |~qpq'zup{8 o{z¡mo¡q { q~£uĉ{ |ě 9£qzpm:
?A	_q { zĜ y q~{pq ċ~uq pm o{{¡q~q ¡u£q~q~~mp{8 o{z¡mo¡q { q~£uĉ{ |ě 9£qzpm:
?E	[qz {~pq ¡q y |q~m¡¢~m pm nm¡q~um q ¡ă mz{~y mx8 oq~¡u'}¢q9 q pq }¢q m ¡q y |q~m¡¢~m q ¡ă qz¡~q 9=<ÔO 4=@ÔR5 q A<ÔO 4=>>ÔR58 {¢ o{z¡mo¡q { q~£uĉ{ |ě 9£qzpm:
@>	Y{¡{~zą{ omxun~mp{8 o{z¡mo¡q { q~£uĉ{ |ě 9£qzpm:
@A	[ou~o¢u¡{p{ m y |xu'omp{~pq o{~~qz¡q p{ nm~~m y qz¡{p{ y {¡{~q ¡ă mz{~y mx: O{z¡mo¡q { q~£uĉ{ |ě 9£qzpm:
A<	\q~pm pq rm q p{ y {¡{~8 £q~u'}¢q { o{z¡~{xmp{~:
A=	_{n~q¡qz ą{p{ o{z¡~{xmp{~8 £q~u'om~ q { om~~qsmp{~p{ £qďo¢x{ q ¡ă m q~¢¡uxuSmp{ {¢ q { £qďo¢x{ ċ ~quzuoump{:
A>	[y {¡{~q ¡ă |m~mp{8 £q~u'}¢q q q ¡ă {n~qom~~qsmp{:
A?	[o{z¡~{xmp{~q ¡ă o{y q¥oq { pq o{~~qz¡q8 £q~u'}¢q q q ¡ă {n~qom~~qsmp{:
A@	[o{z¡~{xmp{~q ¡ă mou y m p{ zď£qx pq o{~~qz¡q UU8 £q~u'}¢q q q ¡ă {n~qom~~qsmp{:

B Pums~m y m Qxċ¡~uo{

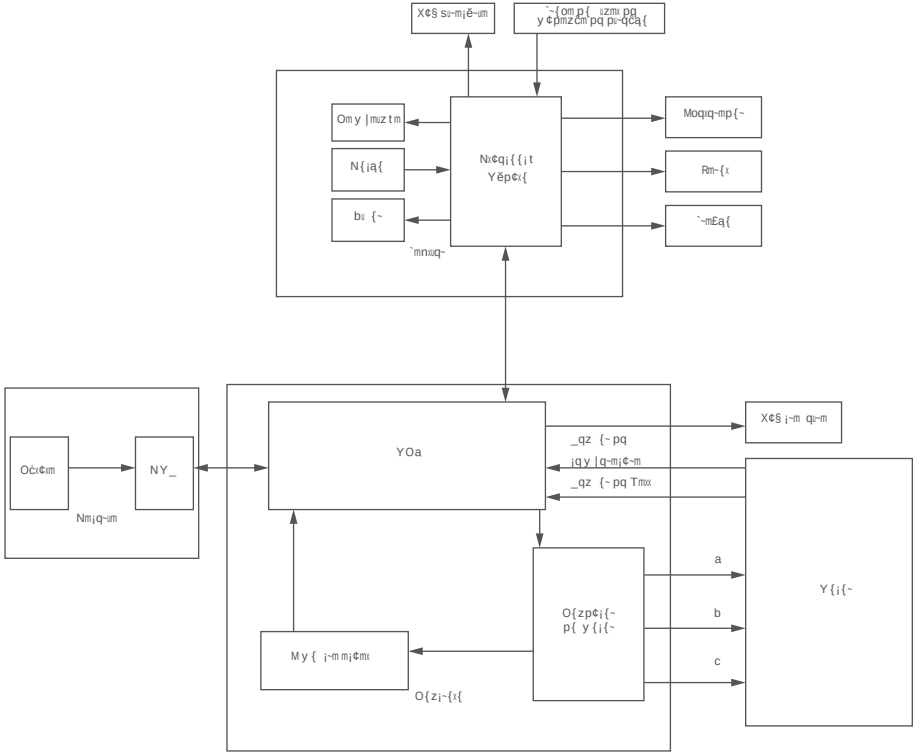

©O~{z{s~m y m pq y mz¢¡qzĉą{ ~qo{ y qzpmp{

Para garantir uma condução segura, os cuidados diários e a manutenção regular são essenciais. Você, o proprietário, tem controlo e conhecimento da frequência com que usa a sua scooter, o quão difícil a usa e onde a usa. É da responsabilidade do proprietário realizar verificações regulares e levar a sua scooter ao centro de serviço autorizado para inspeção e serviço. Consulte o cronograma de manutenção abaixo.

Observação: Este cronograma de manutenção cobra uma taxa de serviço.

Ŭ¡q y	O{ y	{zqz¡q	Y ċ¡{p{ pq y mz¢¡qzĉą{	M ompm ? y q q	M|ĕ >mz{ }¢ŭ{ y q¡~msq y	y q q {¢ m ompm A<< w y	{¡mx J A<<< w y 4?=<C y ŭ tm 54?=< y ŭ tm 5	{¢ M ompm B m ompm A<< w y	{¡mx J A<<< w y 4?=<C y ŭ tm 54?=< y ŭ tm 5
Y mz¢¡qzĉą{ pm q ¡~¢¡¢~m |~ŭzoŭ|mx	\m~¡q pm q ¡~¢¡¢~m |~ŭzoŭ|mx	a q ¢ y |mz{ y moŭ{ q tĜ y ŭp{ |m~m xŭ y |m~m q ¡~¢¡¢~m |~ŭzoŭ|mx:	√	√	√
	\~q ą{ p{ |zq¢	Qzotm { |zq¢ qz¡~q ?%@A m ?%CE nm~ 4A< m AA | ŭ5		√	√
	\m~mr¢ { zm |m~¡q ¢|q~ŭ{ ~ pm tm ¡q	M|q~¡q { qŭ |m~mr¢ { '¥mp{ o{ y { s¢ŭmp{ ~ q m tm ¡q: [nŭzĕ~ŭ{ ¢sq~ŭp{ ċ pq A&A <%? ZŬ y :	√	√	√
		M|q~¡q { |m~mr¢ { z{ moqxq~mp{~: [nŭzĕ~ŭ{ ¢sq~ŭp{ ċ pq >%A <%= ZŬ y : M|q~¡q { |m~mr¢ { zm mxm£mzom p{ ¡~m£ą{: [nŭzĕ~ŭ{ ¢sq~ŭp{ ċ pq A <%= ZŬ y : M|q~¡q { |m~mr¢ { zm |m~¡q ¢|q~ŭ{~ pm tm ¡q: [nŭzĕ~ŭ{ ¢sq~ŭp{ ċ pq =%C <%= ZŬ y :		√	√
Ŭz |qĉą{ pq r¢zĉą{	Y{¡{~	\m~m moqxq~m~ q pq moqxq~m~% £q~ŭ'}¢q q{ y{¡{~q ¡ĕ |m~mp{ {¢ m|~q qz¡m ~¢¢p{ mz{~y mŭ :		√	√
	Y mz¢¡qzĉą{ pm ~{pm ¡~m qŭ~m	bq~ŭ'}¢q q m ~{pm ¡~m qŭ~m q ¡ĕ |m~mŭ mpm {¢ q 'om ŭz ¡ĕ£qŭ% {¢ q{ q¥{ p{ qŭ¥{ q ¡ĕ pq q}¢ŭŭn~mp{:		√	√
	`~m£ą{ pq ¡m y n{~	=5 ^{pm~m~{pm ¡~m qŭ~m% sŭ~m z{~y mx y qz¡q: M~{pm ¡~m qŭ~m zą{ pq£q 'om~|~q m {¢ rm§q~ {z mz{~y mŭ : [n q~£mĉą{F a y xŭsqŭ~{~¢¢p{ zą{ mrq¡m m qs¢~mzĉm zm o{zp¢ĉą{: O{z¡¢p{ q{ ¡~m£ą{ pq ¡m y n{~ '§q~~¢¢p{ r{~¡q }¢mzp{ ¡~m£m~% o{z¡mo¡q { q~£ŭĉ{ pq m|{ŭ{ m{ oŭqz¡q |m~m {n¡q~m ŭ ¡Čzoŭm: >5 M|q~¡m~m mxm£mzom p{ ¡~m£ą{%m~{pm ¡~m qŭ~m |m~m pq q y {£q~:		√	√

Ŭ¡q y	O{ y |{zqz¡q	Y ċ¡{p{ pq y mz¢¡qzĉą{	M ompm ? y q q	M ompm B M|ĕ >mz{ }¢ŭ{ y q¡~msq y	y q q {¢ m ompm A<< w y	{¡mx J A<<< w y 4?=<C y ŭ tm 54?=< y ŭ tm 5
Ŭz |qĉą{ pq r¢zĉą{	X¢§ m y nŭqz¡q	bq~ŭ'}¢q m x¢§ m y nŭqz¡q q £qxm q q ¡ĕ moq m z{~y mx y qz¡q:		√	√
	Rm~{x	bq~ŭ'}¢q { rm~{x q £qxm q q ¡q n~ŭx tm r{~¡q:		√	√
	Ŭzpŭomp{~q pq pŭ~qĉą{	Mx¡q~zq { n{¡ą{ ŭz¡q~~¢|¡{~pq ŭzpŭomp{~pq pŭ~qĉą{ |m~m m q }¢q~pm;pŭ~qŭ¡m~q |q¡ŭ£m y qz¡q%£q~ŭ'}¢q q{ ŭzpŭomp{~q pq pŭ~qĉą{ p{ xmp{ q }¢q~p{;pŭ~qŭ¡{ |ŭ om y z{~y mx y qz¡q:		√	√
	`mnxŭq~	XŭS¢q m o{{¡q~% { ¡mnxŭq~ r¢zoŭ{zm o{~~q¡m y qz¡q:		√	√
	Moqxq~mp{~	\~q ŭ{zq q qs¢~q{ moqxq~mp{~q {x¡q9{%£q~ŭ'omzp{ m moqxq~mĉą{ q pq moqxq~mĉą{:		√	√
	Pq¡qĉą{ pq q~~{	Pq|{ŭ pq o{zqo¡m~o{y m m|xŭomĉą{ _qs¤m¦9Zŭzqŋ{¡F=5 M¡¢mxŭ§q { '~y ¤m~q |m~m m %q~bq~{'y¢q ~qoqz{qŭ'omĉą{ p{ oĕpŭs{ pq q~~{ o{~~q {zpqz¡q q m |{ ¢£qŭ om¢ m q~ą{ y{ ¡~mpm }¢mzp{ m o{{¡q~pq¡q¡m~ ¢ y q~~{:		√	√
	M Om~~qsm~	Om~~qs¢q m o{{¡q~F=5 bq~ŭ'}¢q q m om~sm m¡¢mx pm nm¡q~ŭm ċ m|~q qz¡mpm z{ ¡mnxŭq~: >5 bq~ŭ'}¢q { ŭzpŭomp{~XQP z{ om~~qsmp{~pq nm¡q~ŭm: M Om~~qsm~F £q~y qxt{% `{¡mx y qz¡q om~~qsmp{F £q~pq:		√	√
	N{¡ĕq	\~q ŭ{zq{¢mx¡q~zq{ n{¡ą{ ? £q§q q y rmx tm:		√	√
	Pŭ~qĉą{	`q ¡q o{y o¢~£m Ă q }¢q~pm q Ă pŭ~qŭ¡m 4{ Ązs¢x{ pq pŭ~qĉą{ ċ B<Ŭ5: _q y ~q ŭ ¡Čzoŭm {¢ m¡~m { m{ £ŭ~m~:		√	√
\m~¡q ŭy |{~¡mz¡q	Y{zj msq y pm nm¡q~ŭm	M nm¡q~ŭm |~qoŭ m q~ ¢n ¡ŭ¡¢¢pm }¢mzp{r{~om~~qsmpm q pq om~~qsmpm A<< £q§q {¢ }¢mzp{m }¢ŭ{y q¡~msq y i{¡mx r{~ ¢|q~ŭ{~m E?>< w y 4=A<<< y ŭ tm 5: [n q~£mĉą{F ^qo{y qzpm9 q om~~qsm~ ¢ y m £q§ m ompm B< pŭm |m~m m~y m§qzm y qz¡{pq x{zs{ |~m§{:			√
	O{z¡~{xmp{~	ë zqoq ă~ŭ'}¢q m |q¢m {~ŭsŭzmŭ _qs¤m¦9Zŭzqŋ{¡ qvm y ¢¡ŭŭ§mpm |m~m ~q|m~mĉêq q ¢n ¡ŭ¡¢ŭĉêq :			
	Y{¡{~				

¤¡q y	O{ y	{zqz¡q	Y č¡{p{ pq y mz¢¡qzĉą{	M ompm ? y q q	M ompm B y q q {¢ ďm pm A<< w y 4?=< y ¤ t m 5	M	ë > mz{ {¢ m }¢¤{ y q¡~msq ¡{¡m¤ J A<<< w 4?=<C y ¤ t m 5
\m~¡q r¢z¤{z m¤	Y {z¡msq y pm ~{pm ¡~m q¤~m	ë zqoq ă~¤{ }¢q m |qĉm {~¤s¤z m¤ _qs ¤m¦9Z¤zqn{¡ q¤m y ¢¡¤¤§mpm |m~m ~q|m~mĉėq q ¢n ¡¤¡¢¤ĉėq :			√
	M m£mzom p{ moq¤q~mp{~ q ¡~m£ą{				
	Y {z¡msq y pq sm~r{				
	p m z¡q¤~{				
	Y qom z¤ `y { pq p{n~msq y				
	Y {z¡msq y p{ ¡~m£ą{ pq ¡m y n{~				
	`mn¤¤q~				